Dane aktualne na dzień: 22-10-2026 04:42

Link do produktu: https://szlabanyparkingowe.com/zestaw-naped-do-bram-przesuwnych-came-bxv-6-plus-bxv06age-600kg-p-7930.html

Zestaw Napęd do bram przesuwnych CAME BXV 6 PLUS BXV06AGE 600kg

Cena	**2 149,00 zł**
DOSTĘPNOŚĆ	Zapytaj o dostępność !
CZAS WYSYŁKI	**Zapytaj o termin wysyłki, tel.(22) 788 10 44**
NUMER KATALOGOWY	**(7930)**
KOD PRODUCENTA	**BXV 6 PLUS**
Producent	**CAME**
PRODUCENT	**CAME**
ZASILANIE SILNIKA	**24V**
PRĘDKOŚĆ OTWIERANIA	**NORMALNA**
WYŁĄCZNIK KRAŃCOWY	**MECHANICZNY**
WAGA BRAMY	**600 kg**
ENKODER	**TAK**

OPIS PRODUKTU

ZESTAW CAME BXV 6 PLUS BXV06AGE 600kg 18m 24v

Skład zestawu

- **CAME BXV06AGE 801MS-0580** - napęd z silnikiem zasilanym napięciem 24 V, wyposażony w płytę elektroniczną z wyświetlaczem, wbudowany dekoder radiowy, urządzenie do kontroli ruchu i wykrywania przeszkód, do bram o wadze do 600 kg i długości do 18 m. - **1 szt.**
- **CAME DXR20CAP** - fotokomórki 180°- **1 komplet.**
- **CAME AF43S** - karta radiowa - **1 szt.**
- **CAME TOP44RBN** - pilot dwukanałowy - **1 szt.**
- Akcesoria montażowe
- Instrukcja w języku polskim
- Gwarancja na 24 miesiące
- Paragon / Faktura VAT

ISTNIEJE MOŻLIWOŚĆ WYBORU PILOTA I RADIOODBIORNIKA

W TYM CELU ZACHĘCAMY DO WCZEŚNIEJSZEGO KONTAKTU Z DZIAŁEM OBSŁUGI

- STARSZY ZESTAW - **PILOT SPACE SP2** + **RADIOODBIORNIK AF43SP**
- NOWSZY ZESTAW - **PILOT TOP TOP44RBN** + **RADIOODBIORNIK AF43S**

Seria BXV PLUS to NOWE silniki w ofercie CAME. Dedykowane dla budynków mieszkalnych i osiedli.
Występują w 3 wersjach: do bram o wadze: 400, 600 i 1000 kg. Wyposażone w rozwiniętą technologię adaptacji prędkości oraz momentu obrotowego, pozwalają na precyzyjne sterowanie w każdych warunkach pogodowych. Multifunkcjonalny wyświetlacz graficzny z funkcją automatycznej konfiguracji znacznie ułatwia instalację i montaż. Nowa centrala sterująca

ZBC1 w napędach zapewnia zaawansowane funkcje elektroniczne takie jak:

- Magistrala CXN BUS dla urządzeń zabezpieczających i sterujących
- Centrala pozwala na zapisanie i zarządzanie do 1000 użytkowników (piloty, kart/kody)
- Możliwość bezpośredniego podłączenia maks. 6 listw zabezpieczających EDG
- Możliwość działania w trybie MASTER-SLAVE i zarządzanie przez CAME Connect
- Dodatkowa opcja: funkcja TIMER po wpięciu modułu CLOCK

Zapoznaj się z AKCESORIAMI CAME
aby dostosować zestaw do swoich potrzeb
sprawdź PILOTY CAME
*:
1: dobierz LAMPĘ OSTRZEGAWCZĄ CAME
2: wybierz odpowiednią LISTWĘ ZĘBATĄ CAME
3:

Produkt posiada dodatkowe opcje:

DODATKOWY PILOT TOP: 1 SZT , 2 SZT (+ 89,99 zł)
LAMPA SYGNALIZACYJNA DO ZESTAWU: BRAK , KLED24 (+ 108,00 zł), KWADRAT (+ 119,00 zł), POMENA (+ 109,00 zł)
LISTWA ZĘBATA DO ZESTAWU: BRAK , metal 4 m (+ 124,00 zł), metal 5 m (+ 155,00 zł), nylon 4 m (+ 148,00 zł), nylon 5 m (+ 185,00 zł)

DANE TECHNICZNE

ZAKRES ZASTOSOWANIA			
Typ	**BXV04AGE**	**BXV06AGE**	**BXV010AGE**
Maks. długość skrzydła (m)	14m	18m	20m
Maks. waga skrzydła (kg)	400	600	1000

DANE TECHNICZNE			
Typ	**BXV04AGF**	**BXV06AGF**	**BXV010AGF**
Stopień ochrony (IP)		IP44	
Zasilanie (V – 50/60 Hz)		230V AC	
Zasilanie silnika (V)		24V DC	
Pobór mocy w trybie stand-by (W)		5,5 W	
Pobór mocy w trybie stand-by z modułem RGP1 (W)		0,5W	

Maks. moc (W)	170W	270W	400W
Sprawność		INTENSYWNE UŻYTKOWANIE	
Temperatura robocza (°C)		-20°C - +55°C	
Siła ciągu (N)	350 N	600 N	1000 N
Maks. prędkość ruchu (m/min)	12 m/min.		11 m/min

RYSUNEK

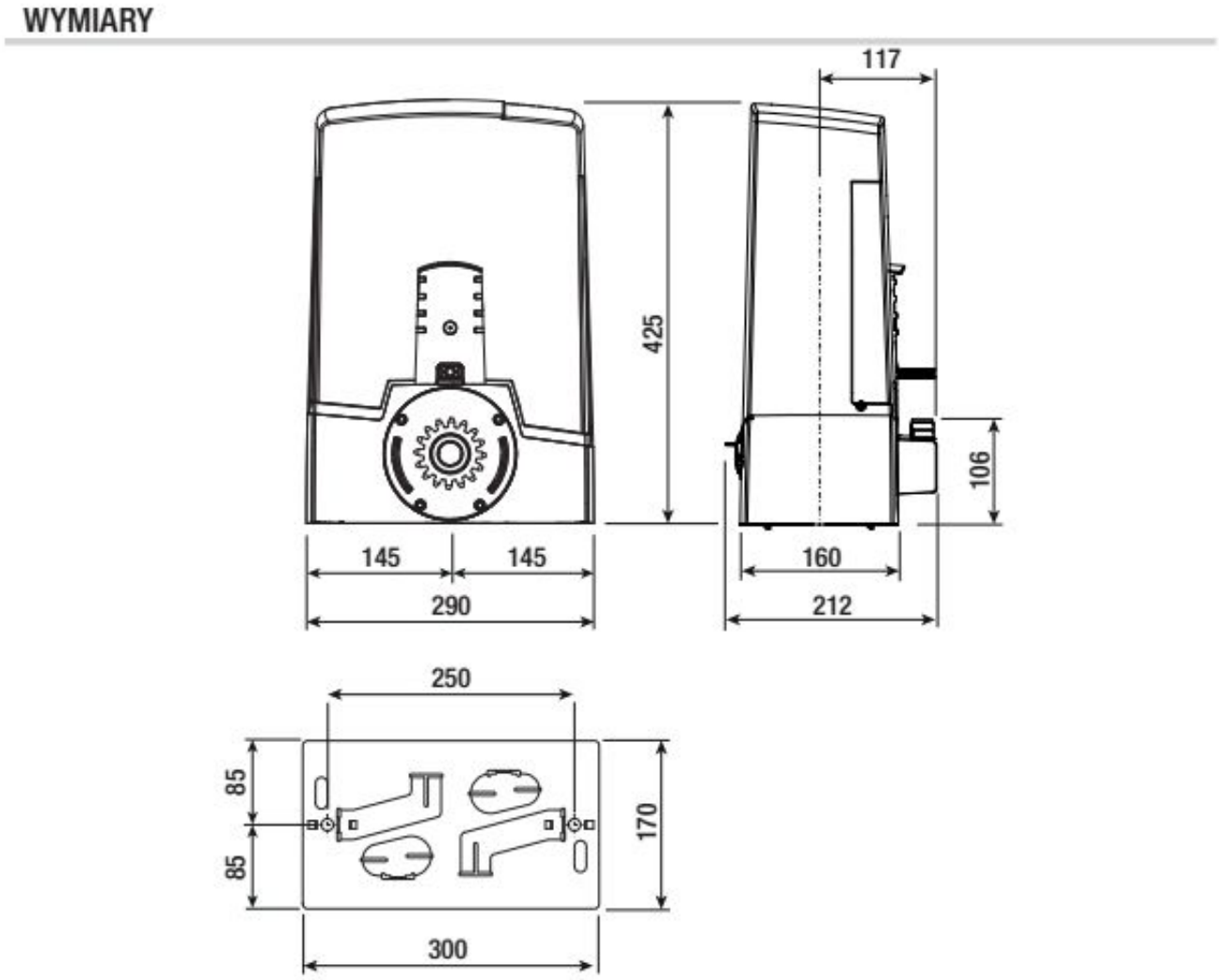

SCHEMAT INSTALACJI

PRZYKŁADOWA INSTALACJA
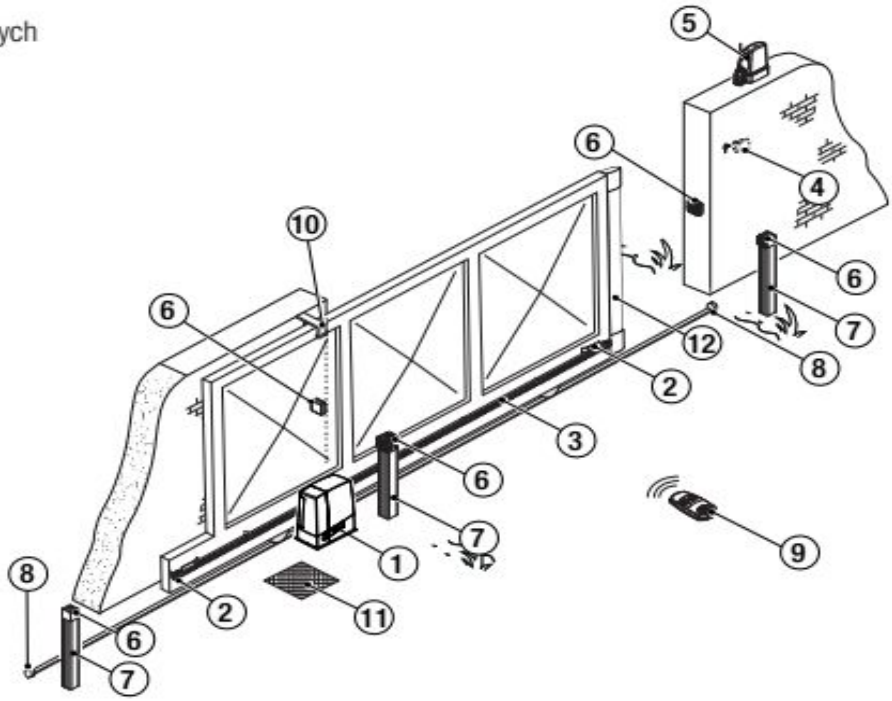
1. Napęd
2. Krzywki wyłączników krańcowych
3. Zębatka
4. Przełącznik
5. Lampa ostrzegawcza
6. Fotokomórki
7. Słupki dla fotokomórek
8. Odbój
9. Nadajnik
10. Suwaki prowadnicy
11. Studzienka rozdzielcza
12. Listwa bezpieczeństwa