Dane aktualne na dzień: 22-10-2026 04:47

Link do produktu: https://szlabanyparkingowe.com/wysuwna-rozdzielnia-elektryczna-vmr-vm07-slupek-pradowy-d400-p-8202.html

Wysuwna rozdzielnia elektryczna VMR VM07 słupek prądowy D400

DOSTĘPNOŚĆ	**NA ZAMÓWIENIE**
CZAS WYSYŁKI	**Zapytaj o termin wysyłki, tel.(22) 788 10 44**
NUMER KATALOGOWY	**(8202)**
KOD PRODUCENTA	**VM07**
Producent	**VMR**
TYP ROZDZIELNI	**CHOWANA**
KORPUS STUDNI	**BETON**
ZWIEŃCZENIE STUDNI	**ŻELIWO**
POKRYWA W KLASIE	**D-400**
NOŚNOŚĆ	**40 ton**
ZEWNĘTRZNE WYMIARY W x L x H	**660x660x960**
WYMIAR OBUDOWY ROZDZIELNICY W x L x H	**WEDŁUG PROJEKTU**

OPIS PRODUKTU

VMR VM07 – inteligentne zasilanie ukryte pod powierzchnią

VMR VM07 to nowoczesna studnia elektryczna zaprojektowana z myślą o miejscach, w których liczy się porządek, bezpieczeństwo i szybki dostęp do mediów. Podziemna konstrukcja pozwala zachować estetykę przestrzeni miejskiej, a jednocześnie zapewnia wygodne źródło zasilania dla wydarzeń plenerowych, stref handlowych, portów czy infrastruktury przemysłowej. To rozwiązanie, które działa wtedy, gdy jest potrzebne – i pozostaje niemal niewidoczne na co dzień.

Zaprojektowany z myślą o praktycznym użytkowaniu

Konstrukcja VMR VM07 została wykonana z odpornej na korozję stali nierdzewnej AISI304, co gwarantuje trwałość nawet przy intensywnej eksploatacji na zewnątrz. System podnoszenia umożliwia wygodne otwieranie i szybki dostęp do wnętrza rozdzielni, a dwustronny układ montażowy pozwala na elastyczne rozmieszczenie osprzętu elektrycznego. Dzięki temu urządzenie można łatwo dopasować do wymagań konkretnej inwestycji – od przestrzeni publicznych po zaawansowane instalacje techniczne.

Odporność na warunki, które wymagają więcej

Model VM07 został przystosowany do pracy w trudnym środowisku zewnętrznym. Szczelność klasy IP66 skutecznie zabezpiecza wnętrze przed pyłem i wodą, a odporność na oleje, sól i substancje chemiczne zwiększa bezpieczeństwo użytkowania przez cały rok. Zakres pracy od -20°C do +85°C sprawia, że urządzenie doskonale radzi sobie zarówno podczas mrozów, jak i upałów. To niezawodne rozwiązanie dla nowoczesnej infrastruktury, która musi działać bez kompromisów.

DANE TECHNICZNE

DANE TECHNICZNE PODZIEMNEJ ROZDZIELNI ELEKTRYCZNEJ VMR VM07	
Parametr	**Wartość / Opis**
Model	**VM07**
Typ urządzenia	Studnia elektryczna / rozdzielnia podziemna
Linia produktowa	Urban Technology
Materiał obudowy	Stal nierdzewna AISI304, malowana RAL 1021
Pokrywa	D400 żeliwo EN 124, antypoślizgowa
System podnoszenia pokrywy	Półautomatyczny – siłowniki gazowe + klucz zwalniający
Podnoszenie korpusu	Manualne – uchwyt ergonomiczny
Skrzynia montażowa	Betonowa RBK
Wymiary skrzyni	660 × 660 × 960 mm (wys.)
Stopień ochrony	IP66 (IEC 60 529)
Izolacja elektryczna	Podwójna, bezhalogenowa
Odporność ogniowa	Do 650°C (IEC 60 695-2-1)
Zakres temperatur pracy	-20°C do +85°C
Odporność chemiczna	Wysoka (woda, sole, kwasy, zasady, oleje)
Normy	CEI 23-48, IEC 60 670, IEC 64-8/7
Zastosowanie	Infrastruktura miejska, parkingi, obiekty przemysłowe i

komercyjne

WYMIARY

WYMIARY SŁUPKA WYSUWANEGO ROZDZIELNI ELEKTRYCZNEJ VMR VM07

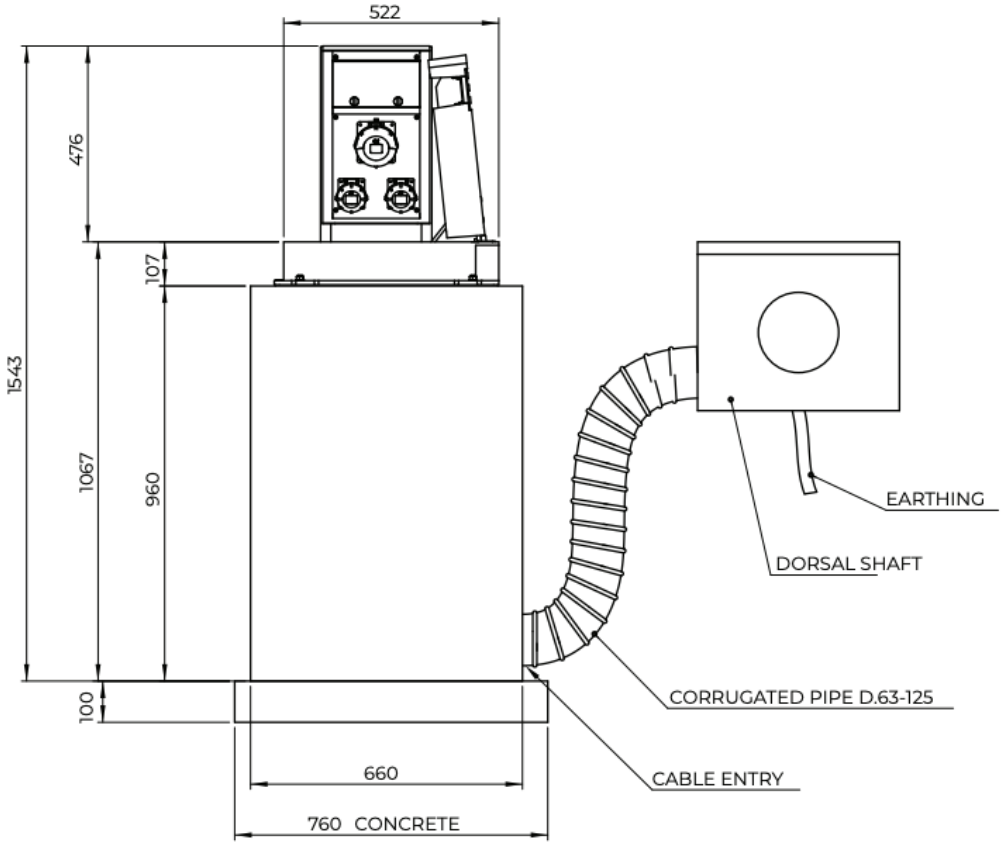
522
476
107
1543
1067
960
100
660
760 CONCRETE
EARTHING
DORSAL SHAFT
CORRUGATED PIPE D.63-125
CABLE ENTRY

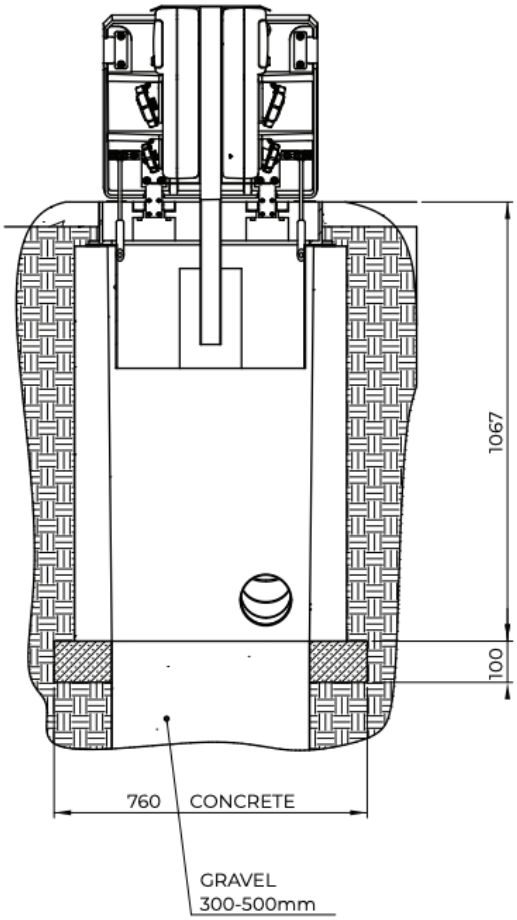
1067
100
760 CONCRETE
GRAVEL
300-500mm

VMR

New VMR S.r.l. to włoski producent specjalizujący się w projektowaniu i produkcji nowoczesnych systemów dystrybucji energii oraz elementów infrastruktury miejskiej. Firma powstała w **2003 roku w Cantù we Włoszech** i od początku działalności koncentruje się na tworzeniu innowacyjnych rozwiązań technologicznych, które poprawiają funkcjonalność przestrzeni publicznych i prywatnych.

Dzięki ponad **20-letniemu doświadczeniu w branży**, dynamicznemu zespołowi oraz zastosowaniu wysokiej jakości materiałów, przedsiębiorstwo zdobyło pozycję rozpoznawalnego producenta na rynku europejskim. Produkty firmy powstają zgodnie z filozofią **„Made in Italy”**, łącząc nowoczesny design, trwałość oraz bezpieczeństwo użytkowania.

Firma kładzie duży nacisk na **ekologiczne rozwiązania oraz minimalny wpływ na środowisko**, dlatego wiele produktów wykonanych jest ze stali nierdzewnej i materiałów przyjaznych środowisku. Jednocześnie New VMR oferuje możliwość **indywidualnego dopasowania produktów do wymagań inwestora**, zarówno na etapie projektowania, jak i produkcji.

Rozwiązania firmy stosowane są w wielu miejscach:

- centrach miast i historycznych placach
- parkach i przestrzeniach publicznych
- marinach i portach
- campingach i parkingach dla kamperów
- centrach handlowych i hotelach
- obiektach sportowych
- lotniskach i dworcach kolejowych.

Oferta produktowa New VMR

Firma oferuje szeroką gamę produktów z zakresu **technologii miejskich i systemów dystrybucji usług**, które umożliwiają bezpieczne i wygodne korzystanie z energii, wody czy innych instalacji w przestrzeni publicznej.

1. Wieże energetyczne wysuwane (Retractable Power Towers)

Nowoczesne systemy wysuwane z podłoża, które umożliwiają dostęp do energii elektrycznej, wody, sprężonego powietrza, transmisji danych czy systemów nagłośnienia. Po zakończeniu użytkowania urządzenie może zostać schowane w ziemi, dzięki czemu nie zaburza estetyki przestrzeni miejskiej.

2. Kolumny i słupki dystrybucji energii

Stałe kolumny dystrybucyjne przeznaczone do dostarczania energii elektrycznej, wody lub innych mediów. Stosowane są m.in. w portach, marinach, campingach, parkingach dla kamperów, centrach handlowych czy przestrzeniach miejskich.

3. Systemy pop-up i jednostki instalowane w gruncie

Specjalistyczne jednostki instalowane w podłożu (floorboxy, flip-lid units, systemy pop-up), które umożliwiają dostęp do instalacji tylko wtedy, gdy są potrzebne. Rozwiązania te pomagają utrzymać porządek w przestrzeni oraz zwiększają

bezpieczeństwo użytkowników.

4. Słupki i blokady parkingowe

Firma produkuje również **słupki stałe i wysuwane (bollards)** oraz elementy zabezpieczające przestrzeń miejską przed nieuprawnionym wjazdem pojazdów. Produkty te stanowią jednocześnie element nowoczesnej małej architektury miejskiej.

5. Elementy małej architektury miejskiej

Oferta obejmuje także różnego rodzaju akcesoria i elementy urbanistyczne ze stali nierdzewnej, takie jak:

- słupki miejskie
- bariery
- stojaki i elementy infrastruktury publicznej
- systemy wspierające organizację przestrzeni miejskiej.

Filozofia i wartości firmy

Najważniejsze wartości firmy **New VMR S.r.l.** to:

- **innowacyjność technologiczna**
- **bezpieczeństwo i niezawodność produktów**
- **wysoka jakość wykonania**
- **nowoczesny design zgodny z architekturą miast**
- **ekologiczne materiały i niski wpływ na środowisko**.

Dzięki tym założeniom firma dostarcza rozwiązania, które pomagają tworzyć **funkcjonalne, bezpieczne i estetyczne przestrzenie publiczne**, a jednocześnie odpowiadają na rosnące potrzeby nowoczesnej infrastruktury miejskiej.

MONTAŻ

PPHU HERZ – sprzedaż, doradztwo i montaż

Firma **PPHU HERZ** oferuje nie tylko sprzedaż produktów marki **New VMR**, ale również kompleksowe wsparcie w realizacji inwestycji. Zapewniamy **fachowe doradztwo w doborze odpowiednich rozwiązań** oraz **profesjonalny montaż urządzeń**, gwarantując ich prawidłową i bezpieczną instalację. Dzięki temu nasi klienci otrzymują **kompleksową obsługę – od wyboru produktu po jego uruchomienie**.

Chcesz dowiedzieć się więcej o szczegółach montażu?
Skontaktuj się z naszym działem handlowym – z przyjemnością przygotujemy ofertę dopasowaną do Twoich potrzeb.

tel. (22) 788 10 44