Dane aktualne na dzień: 22-10-2026 03:46

Link do produktu: https://szlabanyparkingowe.com/wiata-przystankowa-province-inox-procity-2500-5000-mm-p-2198.html

WIATA PRZYSTANKOWA PROVINCE INOX PROCITY 2500, 5000 mm.

DOSTĘPNOŚĆ	**NA ZAMÓWIENIE**
CZAS WYSYŁKI	**Zapytaj o termin wysyłki, tel.(22) 788 10 44**
NUMER KATALOGOWY	**(2198) 529224**
KOD PRODUCENTA	**WIATA PRZYSTANKOWA PROVINCE INOX**
Producent	**PROCITY**

OPIS PRODUKTU

WIATY PRZYSTANKOWE PROVINCE INOX

Dzięki 5 gałkom do wyboru, obręczom i podstawom, wiata przystankowa z słupkami okrągłymi charakteryzuje się niepowtarzalną stylistyką, opracowaną do linii City, Agora, Kula, Inox i Forum.

WYMIARY

- Wersja Standardowa : 2500 mm.
- Wersja Długa: 5000 mm.

DOSTĘPNE MODELE

- Z oszalowaniem bocznym, z jednej lub dwóch stron (modele Durance i Adour)
- Z gablotą 2000 dwustronną (Neste i Tarn)
- Z podświetlanym kasetonem dwustronnym (Lot i Var)

PRZEKAZ INFORMACJI I REKLAMA

Podświetlany kaseton dwustronny

- Rama aluminiowa głęb. 150 mm
- Stanowi element składowy wiaty
- Wymiary powierzchni ogłoszeniowej: H 1710 x 1160 mm.
- Szybka wymiana plakatów, na wysokości osoby.
- Łatwa wymiana szyby w przypadku stłuczenia

Gablota « 2000 » dwustronna

- Rama aluminiowa 75 mm
- Stanowi element składowy wiaty, przymocowana do słupków wiaty za pomocą specjalnych uchwytów
- Drzwi otwierane do góry wspomagane podnośnikami, szkło bezpieczne 4mm.

- Powierzchnia ogłoszeniowa: H 1750 x 1200 mm

Produkt posiada dodatkowe opcje:

DOSTĘPNE WERSJE: BEZ OSZALOWAŃ BOCZNYCH , Z JEDNYM OSZALOWANIEM BOCZNYM , Z DWOMA OSZALOWANIAMI BOCZNYMI (PARA) , KASETON INFORMACYJNY PODŚWIETLANY + JEDNO OSZALOWANIE BOCZNE , GABLOTA "2000" Z LEWEJ STRONY + SZYBA Z PRAWEJ STRONY
DŁUGOŚĆ : 2500 mm , 5000 mm
KOLOR: SZARY PROCITY , ODCIEŃ KORTEN , RAL 3004 , RAL 3020 , RAL 5010 , RAL 6005 , RAL 7044 , RAL 8017 , RAL 9005 , RAL 9010

DANE TECHNICZNE

DANE TECHNICZNE WIATY PRZYSTANKOWEJ PROVINCE PROCITY	
Parametr	Opis
Długość	2500 mm lub 5000 mm
Całkowita głębokość	1733 mm
Słupki	rury aluminiowe ø 76 mm, grubość 3 mm, mocowane na płytach
Podstawy i obręcze	odlew aluminium
Wysokość pod zadaszeniem	2500 mm
Zadaszenie	sklepienie łukowe z poliwęglanu komorowego 6 mm, zabezpieczonego przed promieniami UV
Konstrukcja zadaszenia	2 poprzeczne rury aluminiowe 40 × 60 mm, 2 rynny z profili aluminiowych, łuki z giętych profili aluminiowych
Oszalowanie boczne i tylne	szkło bezpieczne 8 mm
Montaż oszalowania	system zaciskowy z aluminium
Gablota na rozkład jazdy	750 × 550 mm (4 × A4), grubość 30 mm, aluminium anodowane
Powierzchnia informacyjno-reklamowa	podświetlany kaseton 1710 × 1160 mm lub witryna „2000” 1710 × 1200 mm
Wykończenie	malowanie według palety kolorów Procity
Montaż	na płytach

WYMIARY

WYMIARY WIATY PRZYSTANKOWEJ PROVINCE PROCITY

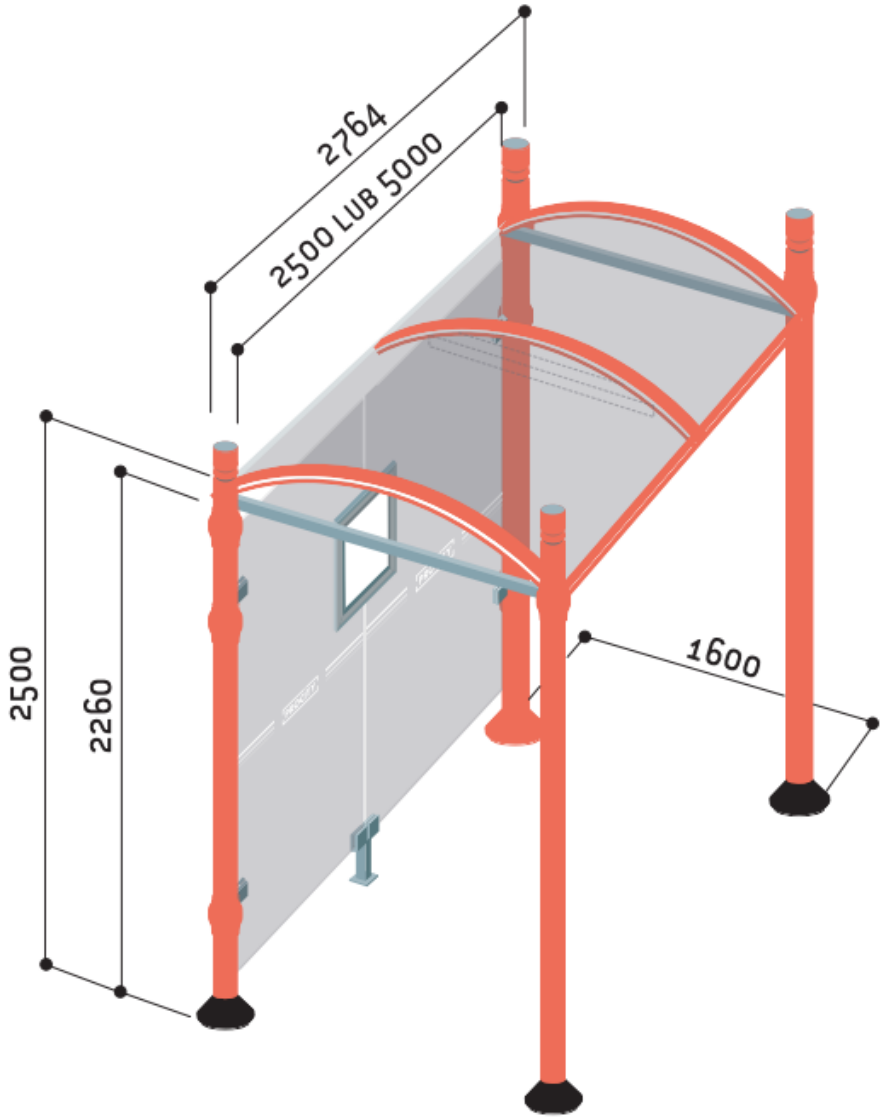

WARIANTY

WARIANTY WIATY PRZYSTANKOWEJ PROVINCE PROCITY

Bez bocznego oszalowania

	City	Agora	Kula	Inox
Dł. 2500 mm bez bocznego oszalowania	529220	529221	529222	529224
Dł. 5000 mm bez bocznego oszalowania	529225	529226	529227	529229

Z oszalowaniami bocznymi

	City	Agora	Kula	Inox
Dł. 2500 mm z pojedynczym oszalowaniem bocznym	529300	529302	529304	529327
Dł. 2500 mm z dwoma bocznymi oszalowaniami	529310	529312	529314	529423
Dł. 5000 mm z pojedynczym oszalowaniem bocznym	529301	529303	529305	529422
Dł. 5000 mm z dwoma bocznymi oszalowaniami	529311	529313	529315	529424

Z gablotą informacyjną „2000"

	City	Agora	Kula	Inox
Dł. 2500 mm z gablotą „2000" i oszalowaniem bocznym	529330	529332	529334	529383
Dł. 5000 mm z gablotą „2000" i oszalowaniem bocznym	529331	529333	529335	529384

Z podświetlanym kasetonem informacyjnym

	City	Agora	Kula	Inox
Dł. 2500 mm z podświetlanym kasetonem i oszalowaniem bocznym	529350	529352	529354	529396
Dł. 5000 mm z podświetlanym kasetonem i oszalowaniem bocznym	529351	529353	529355	529397

Wszystkie nasze modele dostarczane są z oszalowaniem tylnym i gablotą na rozkład jazdy.

PROCITY

PRODUKCJA FRANCUSKA

Procity – francuski ekspert w małej architekturze miejskiej

Już od ponad **40 lat Procity** projektuje, rozwija i produkuje wysokiej jakości elementy małej architektury miejskiej, które służą miastom i inwestorom na całym świecie . Produkowane wyłącznie we Francji – w nowoczesnych zakładach zlokalizowanych m.in. w regionach Loir-et-Cher, Sarthe i Alzacja – łączą w sobie tradycyjną precyzję i innowacyjne technologie.

Kluczową wartością Procity jest oferta niezwykle szeroka i kompleksowa – od słupków, barierek, ławek, donic, koszy miejskich, przez wiaty przystankowe, aż po gabloty informacyjne i systemy zabezpieczeń. Produkty charakteryzują się prostym, ponadczasowym wzornictwem oraz możliwością kombinacji różnych materiałów, wykończeń i kolorów.

Dlaczego warto postawić na Procity?

1. Jakość i trwałość
Procity projektuje swoje produkty tak, aby były solidne i odporne na intensywne użytkowanie — dzięki temu rzadziej wymagają wymiany. Dbałość o standardy jakości idzie ręka w rękę z zaawansowaną kontrolą produkcji i sprawnym wsparciem posprzedażowym.

2. Odpowiedzialna produkcja
Zakład w Hoerdt pracuje zgodnie z międzynarodową normą ISO 14001, dbając o minimalny wpływ na środowisko. W ofercie dostępne są też elementy wykonane z dębu PEFC, czyli drewna pochodzącego z odpowiedzialnie zarządzanych lasów.

3. Globalny zasięg, lokalne wsparcie
Procity działa globalnie, ale przez sieć wykwalifikowanych dystrybutorów dostępna jest wszędzie lokalnie. To gwarancja szybkiej reakcji, dopasowanej obsługi i efektywnego wsparcia projektowego.

Procity – partner w tworzeniu lepszej przestrzeni miejskiej

Wybierając Procity, wybierasz **francuskie know-how**, **trwałość**, **estetykę** i **ekologiczne podejście**. Ich produkty to nie tylko wyposażenie – to element budujący przyjazne, funkcjonalne i trwałe otoczenie dla mieszkańców miast.

Chcesz dowiedzieć się, jak Procity może wzbogacić Twój projekt lub przestrzeń miejską? Skontaktuj się z nami – pomożemy dobrać najlepsze rozwiązania!

MONTAŻ

Profesjonalny montaż produktów PROCITY – kompleksowa obsługa od A do Z!

Zadbaj o estetykę, bezpieczeństwo i funkcjonalność przestrzeni miejskiej, wybierając nie tylko sprawdzone produkty PROCITY, ale również możliwość ich montażu przez doświadczonych instalatorów.

Oferujemy fachowy montaż m.in.:
• słupków parkingowych
• balustrad i barier ulicznych
• ławek miejskich
• koszy na śmieci
• przystanków autobusowych
• tablic informacyjnych
• stojaków rowerowych
• donic i wielu innych elementów małej architektury

Nasze rozwiązania doskonale sprawdzają się w organizacji przestrzeni miejskiej, zwiększając komfort pieszych i bezpieczeństwo mieszkańców.

Chcesz dowiedzieć się więcej o szczegółach montażu?
Skontaktuj się z naszym działem handlowym – z przyjemnością przygotujemy ofertę dopasowaną do Twoich potrzeb.

tel. (22) 788 10 44

Autoryzowany dystrybutor firmy CAME HERZ ul.Ługi 74, 05-400 Otwock

biuro@szlabanyparkingowe.com, tel. (22) 788 10 44, kom. 797 108 180