Autoryzowany dystrybutor firmy CAME HERZ ul.Ługi 74, 05-400 Otwock

biuro@szlabanyparkingowe.com, tel. (22) 788 10 44, kom. 797 108 180

Dane aktualne na dzień: 24-11-2026 03:26

Link do produktu: https://szlabanyparkingowe.com/szlaban-parkingowy-reczny-od-3-do-6-m-obrotowy-pojedyncze-ramie-p-8361.html



Szlaban parkingowy ręczny od 3 do 6 m - obrotowy, pojedyncze ramię

DOSTĘPNOŚĆ	**UWAGA !!!** **TOWAR NA SPECJALNE ZAMÓWIENIE** skontaktuj się z biurem obsługi sklepu w celu omówienia szczegółów
CZAS WYSYŁKI	**Zapytaj o termin wysyłki, tel.(22) 788 10 44**
NUMER KATALOGOWY	**(8361)**
KOD PRODUCENTA	**SZLABAN OBROTOWY**
Producent	**HERZ SYSTEM**

OPIS PRODUKTU

RęCZNA KONTROLA WJAZDU BEZ ZASILANIA

Klasyczny szlaban obrotowy z pojedynczą stalową belką

Ręczny szlaban parkingowy obrotowy to praktyczna stalowa zapora przeznaczona do ograniczania wjazdu na parkingi, drogi wewnętrzne, place i tereny prywatne.

W odróżnieniu od szlabanu pełnego ten model ma **pojedyncze ramię bez dolnej „firanki”**, czyli dodatkowych pionowych elementów pod belką. Dzięki temu zachowuje prostą, klasyczną konstrukcję.

Dostępne długości to **3, 4, 5 i 6 m**. Szlaban otwiera się ręcznie, bez napędu elektrycznego. Można wybrać zamknięcie na kłódkę lub klucz leśny oraz kolor malowania konstrukcji.



3–6 m dostępne długości

1 belka bez dolnej firanki

Ręczny obrót ramienia

Stal konstrukcja malowana

Dane techniczne Wymiary

Dostępne długości szlabanu – od 3 do 6 metrów

Szlaban obrotowy występuje w czterech wariantach, które pozwalają dobrać konstrukcję do szerokości zabezpieczanego przejazdu.

3 m szlaban ręczny

4 m szlaban ręczny

5 m szlaban ręczny

6 m szlaban ręczny

Szerszy przejazd: można zastosować dwa krótsze szlabany obrotowe ustawione naprzeciw siebie. Należy dobrać ich długości i uwzględnić miejsce potrzebne do obrotu ramion.

Jedna stalowa belka bez dolnych elementów pionowych

Najważniejszą cechą tego wariantu jest klasyczne, pojedyncze ramię. Nie ma ono dodatkowych pionowych prętów pod belką, charakterystycznych dla szlabanów pełnych.

Prosta konstrukcja

Jedna belka tworzy czytelną barierę dla pojazdów, bez dodatkowego dolnego wypełnienia.

Klasyczny wygląd

Tradycyjna forma szlabanu sprawdza się na parkingach, drogach gospodarczych i wjazdach prywatnych.

Ręczne otwieranie bez silnika i instalacji elektrycznej

Szlaban jest obsługiwany mechanicznie. Po zwolnieniu zamknięcia ramię można ręcznie obrócić, aby otworzyć przejazd. Nie jest potrzebny napęd, centrala sterująca ani zasilanie.

To rozwiązanie dla miejsc, w których wjazd otwierany jest okresowo, a użytkownik może podejść do szlabanu i ręcznie przestawić ramię.

Zastosowanie: szlaban służy do organizacji i ograniczania wjazdu pojazdów. Nie jest automatycznym urządzeniem kontroli dostępu.

Dwa warianty zamknięcia do wyboru

Zamknięcie na kłódkę

Wariant umożliwia zabezpieczenie zamkniętego szlabanu kłódką. Dostęp do wjazdu można ograniczyć do osób uprawnionych.

Zamknięcie na klucz leśny

Alternatywny wariant zamknięcia przeznaczony do obsługi odpowiednim kluczem leśnym.

Ważne: rodzaj zamknięcia należy określić podczas zamówienia. Dostarczenie samej kłódki lub klucza wymaga osobnego potwierdzenia.

Najważniejsze cechy szlabanu obrotowego

- Pojedyncza stalowa belka bez dolnej firanki
- Ręczne otwieranie i zamykanie
- Dostępne długości 3, 4, 5 i 6 m
- Brak konieczności stosowania napędu
- Stalowa konstrukcja malowana
- Kolor malowania ustalany przy zamówieniu
- Zamknięcie na kłódkę lub klucz leśny
- Kotwy przeznaczone do zabetonowania
- Podpora ramienia po zamknięciu w zestawie
- Opcjonalna podpora ramienia po otwarciu
- Możliwość zastosowania dwóch szlabanów naprzeciw siebie
- Przeznaczenie do parkingów i dróg wewnętrznych

Montaż na kotwach do zabetonowania

W podstawowym wyposażeniu znajdują się kotwy służące do osadzenia konstrukcji w przygotowanym fundamencie betonowym.

Podczas montażu należy uwzględnić długość ramienia, miejsce jego obrotu i położenie podpory po zamknięciu.

Podpora po zamknięciu

Stanowi element standardowego wyposażenia i służy do podparcia ramienia w pozycji zamkniętej.

Podpora po otwarciu

Może zostać zamówiona jako dodatkowe, płatne wyposażenie do podparcia ramienia w pozycji otwartej.

Przed betonowaniem: potwierdź rozstaw kotew, głębokość fundamentu i wymagane odległości montażowe dla wybranej długości szlabanu.

Gdzie sprawdzi się klasyczny szlaban parkingowy?

Parkingi prywatne i firmowe

Drogi wewnętrzne i dojazdowe

Place magazynowe

Tereny przemysłowe

Wjazdy gospodarcze

Tereny prywatne

Drogi z okresowo ograniczonym wjazdem

Szerokie przejazdy z dwiema zaporami

Kupując ten produkt, otrzymujesz

Podstawowy zestaw obejmuje następujące elementy:

Ręczny szlaban obrotowy z pojedynczą belką w wybranej długości

Podpora ramienia po zamknięciu

Kotwy do zabetonowania w gruncie

Wybrany wariant zamknięcia

Opcjonalnie: podpora ramienia w pozycji otwartej – dodatkowo płatna. Długość, kolor malowania i rodzaj zamknięcia wybiera się przy zamówieniu.
Dane techniczne

Dane techniczne szlabanu obrotowego z pojedynczą belką

Rodzaj urządzenia	Szlaban parkingowy obrotowy, ręczny
Kod producenta	SZLABAN R O
Konstrukcja	Pojedyncza stalowa belka bez dolnej firanki
Sposób obsługi	Ręczny
Długości	3 m, 4 m, 5 m, 6 m
Materiał	Stal
Wykończenie	Malowanie według zamówienia
Rodzaj zamknięcia	Na kłódkę lub klucz leśny
Mocowanie	Kotwy do zabetonowania
Podpora po zamknięciu	W zestawie
Podpora po otwarciu	Opcjonalna, dodatkowo płatna
Zasilanie	Nie jest wymagane
Gwarancja	24 miesiące (z opcją przeglądu)
Masa	Brak danych
Rozstaw kotew	Brak danych

Wymiary

Wymiary klasycznego szlabanu obrotowego

Szlaban jest dostępny w długościach **3 m, 4 m, 5 m i 6 m**. Pozostałe wymiary konstrukcji należy potwierdzić dla konkretnego wariantu.

Autoryzowany dystrybutor firmy CAME HERZ ul.Ługi 74, 05-400 Otwock

biuro@szlabanyparkingowe.com, tel. (22) 788 10 44, kom. 797 108 180

SZLABAN OBROTOWY STALOWY

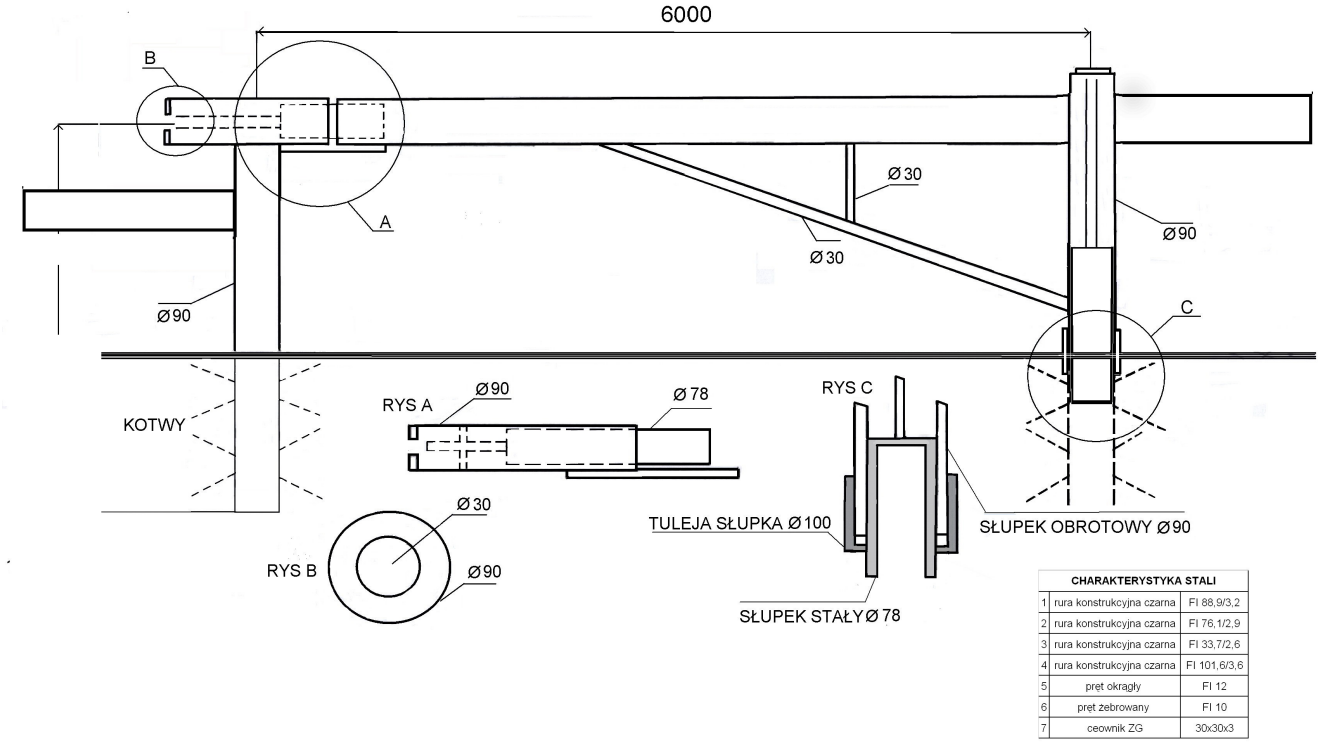

CHARAKTERYSTYKA STALI		
1	rura konstrukcyjna czarna	FI 88,9/3,2
2	rura konstrukcyjna czarna	FI 76,1/2,9
3	rura konstrukcyjna czarna	FI 33,7/2,6
4	rura konstrukcyjna czarna	FI 101,6/3,6
5	pręt okrągły	FI 12
6	pręt żebrowany	FI 10
7	ceownik ZG	30x30x3

Kliknij rysunek, aby powiększyć. Kliknij ponownie, aby zamknąć.

Dostępne długości	3 m / 4 m / 5 m / 6 m
Pozostałe wymiary konstrukcji	Brak danych
Rozstaw kotew	Brak danych
Wymiary fundamentu	Do potwierdzenia
Przestrzeń obrotu ramienia	Zależna od wybranego wariantu

Przed montażem należy potwierdzić rozstaw kotew, położenie podpory i przestrzeń potrzebną do obrotu ramienia.

Najczęściej zadawane pytania

Czym różni się ten model od szlabanu pełnego?

Ma pojedynczą stalową belkę bez dodatkowych pionowych elementów pod ramieniem.

Czy szlaban wymaga prądu?

Nie. Otwieranie i zamykanie odbywa się ręcznie.

Jakie długości można zamówić?

3, 4, 5 lub 6 m.

Czy można zabezpieczyć przejazd szerszy niż 6 m?

Tak, przez zastosowanie dwóch szlabanów obrotowych ustawionych naprzeciw siebie.

Czy podpora ramienia jest w zestawie?

Tak, podpora po zamknięciu. Podpora po otwarciu jest dodatkowo płatna.

Jakie zamknięcie można wybrać?

Na kłódkę lub klucz leśny.

Produkt posiada dodatkowe opcje:

SZEROKOŚĆ PRZEJAZDU: 3 m , 4 m , 5 m , 6 m
BLOKADA: KŁÓDKA , KLUCZ LEŚNY
PODPORA PO OTWARCIU: NIE , TAK

DANE TECHNICZNE

Dane techniczne ręcznego szlabanu obrotowego

Rodzaj produktu	Szlaban parkingowy obrotowy, ręczny
Kod producenta	SZLABAN R O
Konstrukcja	Pojedyncza belka bez dolnej firanki
Obsługa	Ręczna
Dostępne długości	3 m, 4 m, 5 m, 6 m
Szersze przejazdy	Możliwość montażu dwóch krótszych szlabanów naprzeciw siebie
Materiał	Stal
Wykończenie	Malowanie według zamówienia
Otwieranie	Ręczny obrót ramienia
Rodzaj zamknięcia	Na kłódkę lub klucz leśny – do wyboru
Napęd elektryczny	Brak
Zasilanie	Nie jest wymagane
Mocowanie	Kotwy do zabetonowania
Kotwy	W zestawie
Podpora po zamknięciu	W zestawie
Podpora po otwarciu	Opcjonalna, dodatkowo płatna
Kolor	Ustalany podczas zamówienia
Gwarancja	24 miesiące (z opcją przeglądu)
Masa	Brak danych
Rozstaw kotew	Brak danych

Wymiary fundamentów	Do potwierdzenia dla wybranego wariantu
Pozostałe wymiary	Brak danych

Informacja: przed zamówieniem należy określić długość szlabanu, kolor malowania oraz rodzaj zamknięcia. Podpora po otwarciu jest dodatkowo płatna.

WYMIARY

Wymiary szlabanu obrotowego z pojedynczą belką

Klasyczny ręczny szlaban parkingowy z pojedynczą stalową belką bez dolnej firanki dostępny jest w czterech wariantach długości:

3 m wariant długości

4 m wariant długości

5 m wariant długości

6 m wariant długości

W przypadku szerszych przejazdów można zastosować dwa szlabany obrotowe ustawione naprzeciw siebie.

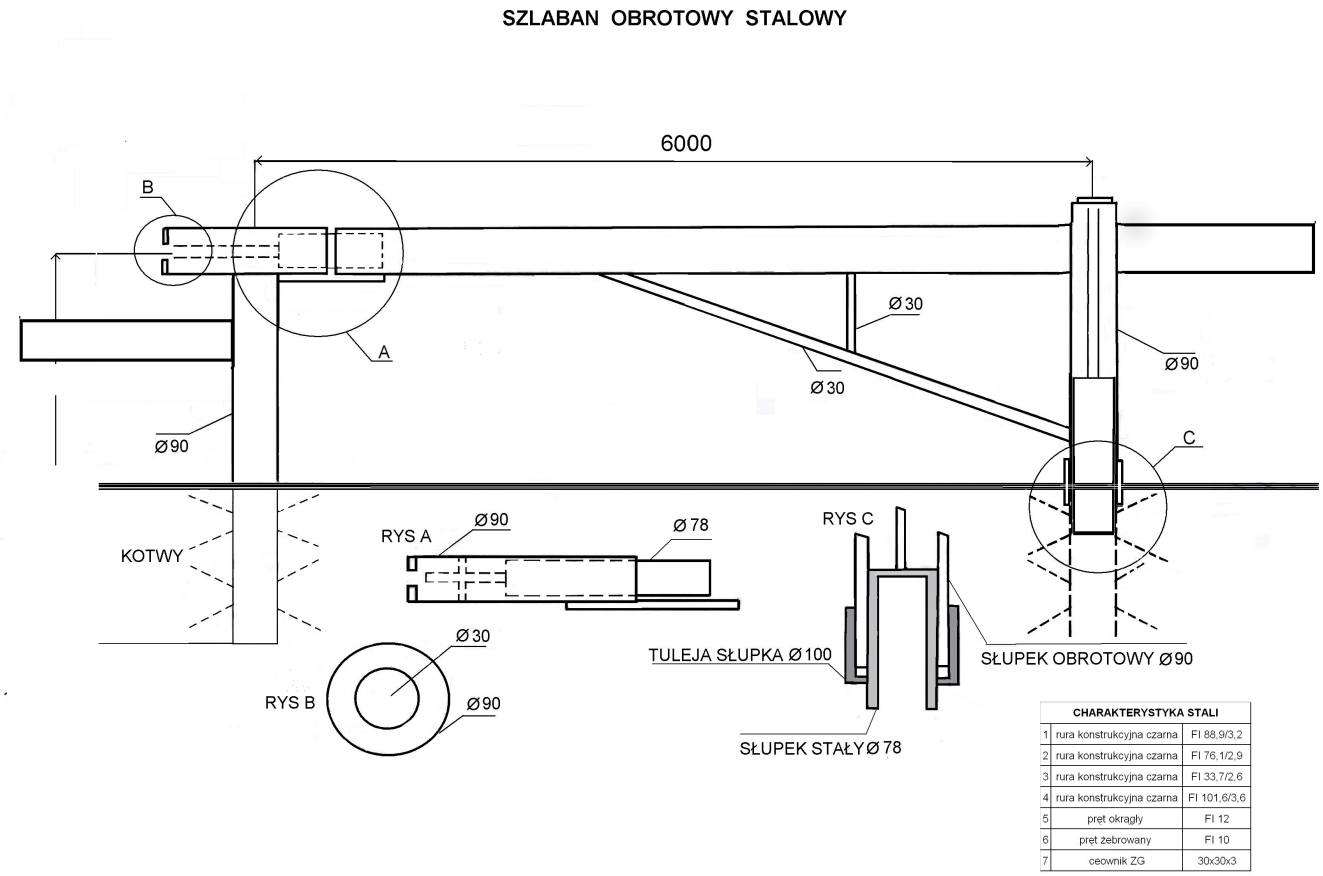

Kliknij rysunek, aby powiększyć. Kliknij ponownie, aby zamknąć.

Dostępne długości	3 m, 4 m, 5 m, 6 m
Rodzaj ramienia	Pojedyncza belka bez dolnej firanki
Pozostałe wymiary	Brak danych
Rozstaw kotew	Brak danych
Wymiary fundamentu	Do potwierdzenia
Przestrzeń do obrotu	Do ustalenia dla wybranej długości

Wskazówka montażowa: przed betonowaniem sprawdź rozstaw kotew, miejsce na podporę ramienia i przestrzeń niezbędną do otwierania szlabanu.

MONTAŻ

Firma PPHU HERZ OTWOCK to coś więcej niż sprzedaż — to kompleksowe wsparcie na każdym etapie realizacji inwestycji. Pomagamy dobrać odpowiednie rozwiązania już na etapie projektu, dzieląc się doświadczeniem i fachową wiedzą, aby efekt końcowy był w pełni dopasowany do potrzeb.

Oferujemy również profesjonalny montaż, gwarantując solidność, bezpieczeństwo i najwyższą jakość wykonania.

Specjalizujemy się w instalacji takich rozwiązań jak:

- **bramy,**
- **furtki kontroli dostępu (w tym stadionowe),**
- **słupki antyterrorystyczne oraz inne słupki stałe i ruchome,**
- **elementy małej architektury i wyposażenia przestrzeni miejskich,**
- **oraz wiele innych produktów dostępnych w naszej ofercie.**

Tworzymy funkcjonalne i nowoczesne przestrzenie — od projektu aż po finalną realizację.

Zachęcamy do kontakt z naszym działem handlowym:

tel. (22) 788 10 44