Dane aktualne na dzień: 22-10-2026 05:20

Link do produktu: https://szlabanyparkingowe.com/stojak-rowerowy-province-city-procity-p-7715.html

# STOJAK ROWEROWY PROVINCE CITY PROCITY

| | |
|---|---|
| DOSTĘPNOŚĆ | **NA ZAMÓWIENIE** |
| CZAS WYSYŁKI | **Zapytaj o termin wysyłki, tel.(22) 788 10 44** |
| NUMER KATALOGOWY | **(7715) 207390** |
| KOD PRODUCENTA | **STOJAK ROWEROWY PROVINCE CITY** |
| Producent | **PROCITY** |

## OPIS PRODUKTU

# Stojak rowerowy Province – elegancja i funkcjonalność w przestrzeni miejskiej

Stojak rowerowy **Province** to propozycja marki **Procity**, znanej z dostarczania trwałych i estetycznych mebli miejskich, które harmonijnie łączą design z praktycznym zastosowaniem. To rozwiązanie zostało stworzone z myślą o rosnących potrzebach rowerzystów, którzy oczekują wygodnych, bezpiecznych i estetycznych miejsc do parkowania swoich jednośladów. Province to nie tylko stojak – to element nowoczesnej infrastruktury miejskiej, który dodaje przestrzeni charakteru i porządku.

**Solidna i trwała konstrukcja**
Model Province został zaprojektowany tak, by sprostać wymaganiom intensywnego użytkowania w przestrzeni publicznej. Wykonany jest z wysokogatunkowej stali ocynkowanej ogniowo, a następnie malowanej proszkowo zgodnie z paletą kolorów Procity. Dzięki temu stojak jest odporny na korozję, uszkodzenia mechaniczne oraz zmienne warunki atmosferyczne, zachowując estetyczny wygląd przez wiele lat.

Jego parametry – wysokość użytkowa 1000 mm (bez gałki) oraz szerokość 675 mm – zostały dobrane tak, aby umożliwić wygodne i stabilne przypięcie roweru, bez ryzyka uszkodzenia ramy czy elementów osprzętu. Stojak montowany jest bezpośrednio do podłoża, co gwarantuje jego trwałość i pełną stabilność, niezależnie od miejsca instalacji.

**Nowoczesny design i szerokie zastosowanie**
Stojak Province wyróżnia się minimalistycznym, eleganckim wzornictwem, które sprawia, że idealnie komponuje się zarówno w historycznej zabudowie miejskiej, jak i w nowoczesnych przestrzeniach biurowych czy rekreacyjnych. Nie zajmuje wiele miejsca, a jednocześnie pozwala na uporządkowane i bezpieczne parkowanie rowerów.

To rozwiązanie, które doskonale sprawdzi się w:

- centrach miast i na osiedlach mieszkaniowych,
- parkach i strefach rekreacyjnych,
- przy szkołach, uczelniach i instytucjach publicznych,

- przy biurowcach, hotelach czy centrach handlowych.

Province to stojak, który nie tylko ułatwia życie rowerzystom, ale także wspiera miasta i firmy w promowaniu ekologicznego stylu życia i zrównoważonej mobilności.

**Bezpieczeństwo i komfort użytkowników**
Procity, jako doświadczony producent mebli miejskich, projektuje swoje produkty z myślą o realnych potrzebach mieszkańców. Province umożliwia wygodne i bezpieczne przypięcie roweru na odpowiedniej wysokości, co ogranicza ryzyko kradzieży oraz uszkodzeń. Dzięki temu rowerzyści mogą korzystać z transportu miejskiego w pełnym poczuciu komfortu i pewności.

**Procity – gwarancja jakości i doświadczenia**
Wybierając stojak rowerowy Province, inwestujesz w produkt stworzony przez specjalistów, którzy od lat dostarczają wysokiej jakości meble miejskie z drewna, aluminium, stali nierdzewnej i stali. Każdy projekt marki Procity łączy w sobie trwałość, estetykę i funkcjonalność, a Province jest tego doskonałym przykładem.

**Podsumowanie**
Stojak rowerowy Province marki Procity to:

- solidna konstrukcja ze stali ocynkowanej ogniowo,
- możliwość dopasowania koloru do otoczenia,
- stabilny montaż bezpośrednio do podłoża,
- estetyczny design pasujący do różnych przestrzeni,
- bezpieczne i wygodne rozwiązanie dla rowerzystów.

To idealny wybór dla miast, firm i instytucji, które chcą stworzyć przestrzeń przyjazną użytkownikom rowerów i jednocześnie zadbać o porządek oraz estetykę otoczenia. **Province to inwestycja w komfort mieszkańców i nowoczesne oblicze przestrzeni publicznej.**

## Produkt posiada dodatkowe opcje:

**KOLOR**: SZARY PROCITY , ODCIEŃ KORTEN , RAL 3004 , RAL 3020 , RAL 5010 , RAL 6005 , RAL 7044 , RAL 8017 , RAL 9005 , RAL 9010

# DANE TECHNICZNE

| DANE TECHNICZNE STOJAKA ROWEROWEGO PROVINCE PROCITY | |
|---|---|
| **Parametr** | Specyfikacja |
| **Szerokość** | 675 mm |
| **Wysokość użytkowa** | 1000 mm (bez gałki). |
| **Wykończenie** | Stal ocynkowana ogniowo lub malowana według palety kolorów Procity |
| **Montaż** | Bezpośrednio do podłoża |

**Autoryzowany dystrybutor firmy CAME HERZ ul.Ługi 74, 05-400 Otwock**

biuro@szlabanyparkingowe.com, tel. (22) 788 10 44, kom. 797 108 180

# WYMIARY

## WYMIARY STOJAKA ROWEROWEGO PROVINCE PROCITY

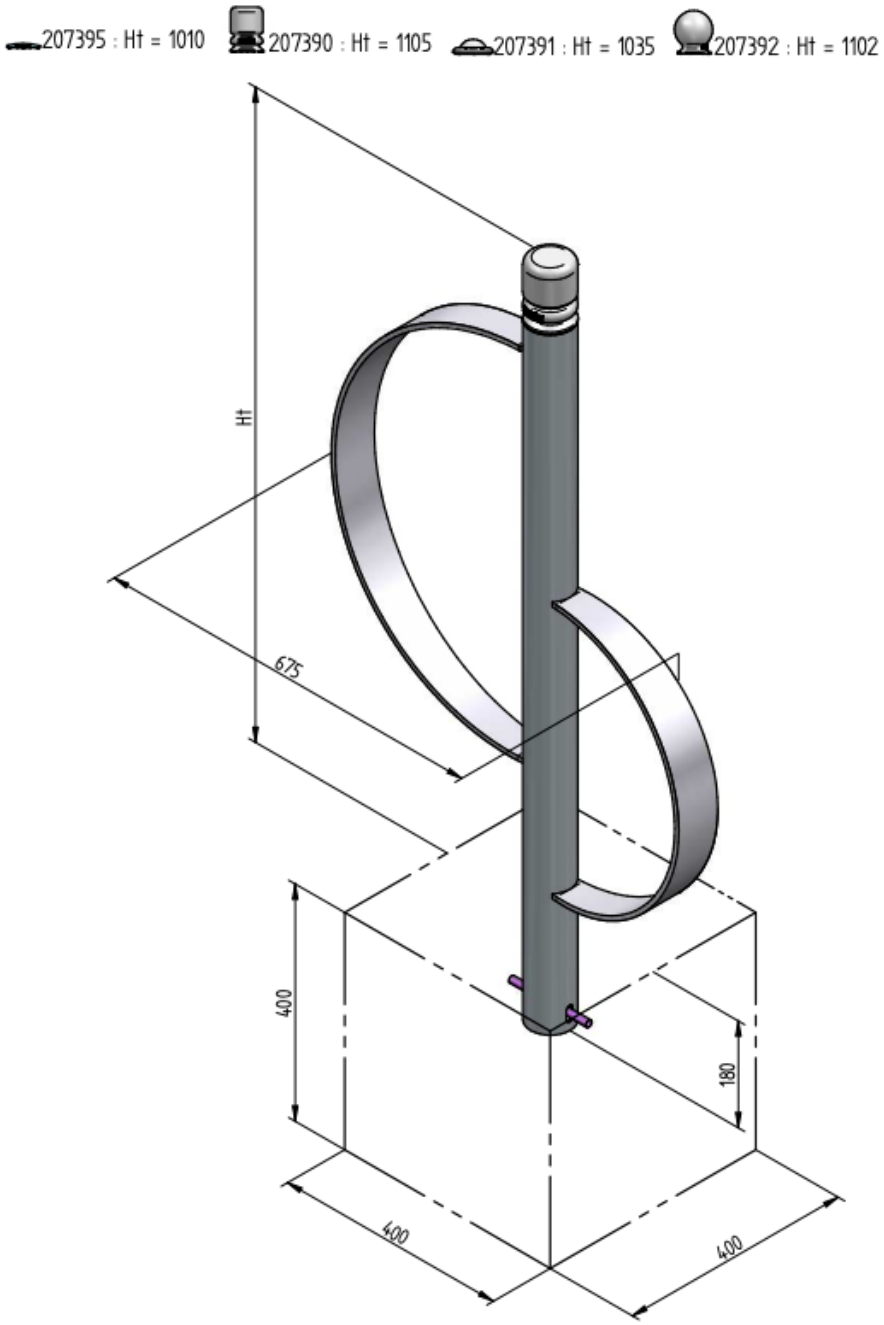


# PROCITY

PRODUKCJA FRANCUSKA

**Autoryzowany dystrybutor firmy CAME HERZ ul.Ługi 74, 05-400 Otwock**

biuro@szlabanyparkingowe.com, tel. (22) 788 10 44, kom. 797 108 180

# Procity – francuski ekspert w małej architekturze miejskiej

Już od ponad **40 lat Procity** projektuje, rozwija i produkuje wysokiej jakości elementy małej architektury miejskiej, które służą miastom i inwestorom na całym świecie . Produkowane wyłącznie we Francji – w nowoczesnych zakładach zlokalizowanych m.in. w regionach Loir-et-Cher, Sarthe i Alzacja – łączą w sobie tradycyjną precyzję i innowacyjne technologie.

Kluczową wartością Procity jest oferta niezwykle szeroka i kompleksowa – od słupków, barierek, ławek, donic, koszy miejskich, przez wiaty przystankowe, aż po gabloty informacyjne i systemy zabezpieczeń. Produkty charakteryzują się prostym, ponadczasowym wzornictwem oraz możliwością kombinacji różnych materiałów, wykończeń i kolorów.

## Dlaczego warto postawić na Procity?

**1. Jakość i trwałość**
Procity projektuje swoje produkty tak, aby były solidne i odporne na intensywne użytkowanie — dzięki temu rzadziej wymagają wymiany. Dbałość o standardy jakości idzie ręka w rękę z zaawansowaną kontrolą produkcji i sprawnym wsparciem posprzedażowym.

**2. Odpowiedzialna produkcja**
Zakład w Hoerdt pracuje zgodnie z międzynarodową normą ISO 14001, dbając o minimalny wpływ na środowisko. W ofercie dostępne są też elementy wykonane z dębu PEFC, czyli drewna pochodzącego z odpowiedzialnie zarządzanych lasów.

**3. Globalny zasięg, lokalne wsparcie**
Procity działa globalnie, ale przez sieć wykwalifikowanych dystrybutorów dostępna jest wszędzie lokalnie. To gwarancja szybkiej reakcji, dopasowanej obsługi i efektywnego wsparcia projektowego.

## Procity – partner w tworzeniu lepszej przestrzeni miejskiej

Wybierając Procity, wybierasz **francuskie know-how**, **trwałość**, **estetykę** i **ekologiczne podejście**. Ich produkty to nie tylko wyposażenie – to element budujący przyjazne, funkcjonalne i trwałe otoczenie dla mieszkańców miast.

Chcesz dowiedzieć się, jak Procity może wzbogacić Twój projekt lub przestrzeń miejską? Skontaktuj się z nami – pomożemy dobrać najlepsze rozwiązania!

# MONTAŻ

## Profesjonalny montaż produktów PROCITY – kompleksowa obsługa od A do Z!

**Zadbaj o estetykę, bezpieczeństwo i funkcjonalność przestrzeni miejskiej, wybierając nie tylko sprawdzone produkty PROCITY, ale również możliwość ich montażu przez doświadczonych instalatorów.**

**Oferujemy fachowy montaż m.in.:**
**• słupków parkingowych**
**• balustrad i barier ulicznych**
**• ławek miejskich**
**• koszy na śmieci**
**• przystanków autobusowych**
**• tablic informacyjnych**
**• stojaków rowerowych**
**• donic i wielu innych elementów małej architektury**

**Nasze rozwiązania doskonale sprawdzają się w organizacji przestrzeni miejskiej, zwiększając komfort pieszych i bezpieczeństwo mieszkańców.**

**Chcesz dowiedzieć się więcej o szczegółach montażu?**
**Skontaktuj się z naszym działem handlowym – z przyjemnością przygotujemy ofertę dopasowaną do Twoich potrzeb.**

**tel. (22) 788 10 44**

**Autoryzowany dystrybutor firmy CAME HERZ ul.Ługi 74, 05-400 Otwock**

biuro@szlabanyparkingowe.com, tel. (22) 788 10 44, kom. 797 108 180