Dane aktualne na dzień: 22-10-2026 04:35

Link do produktu: https://szlabanyparkingowe.com/stojak-rowerowy-optimum-procity-6-miejscowy-p-7721.html

STOJAK ROWEROWY OPTIMUM PROCITY 6-miejscowy

DOSTĘPNOŚĆ	**NA ZAMÓWIENIE**
CZAS WYSYŁKI	**Zapytaj o termin wysyłki, tel.(22) 788 10 44**
NUMER KATALOGOWY	**(7721) 204735**
KOD PRODUCENTA	**STOJAK ROWEROWY OPTIMUM**
Producent	**PROCITY**

OPIS PRODUKTU

Stojak rowerowy Optimum – stabilność, bezpieczeństwo i estetyka w jednym

Stojak rowerowy **Optimum Ocynk ogniowy** to nowoczesne i niezawodne rozwiązanie, które gwarantuje pełną stabilność roweru oraz bezpieczeństwo jego przechowywania. Dzięki specjalnym obręczom każde koło jest optymalnie podparte, a rowerzyści zyskują pewność, że ich jednoślady pozostaną na swoim miejscu.

Najważniejsze zalety produktu

- **Stabilne podparcie i bezpieczeństwo** – dodatkowe obręcze zapewniają pewne mocowanie kół.
- **Solidna konstrukcja** – stalowa rura 50 × 30 mm gwarantuje trwałość i odporność na intensywne użytkowanie.
- **Estetyczne wykończenie** – ocynk ogniowy lub malowanie proszkowe w kolorach z palety Procity.
- **6-miejscowy moduł** – idealny do tworzenia praktycznych i funkcjonalnych parkingów rowerowych.

Montaż dopasowany do potrzeb

Stojak można **ustawić na dowolnej powierzchni** lub **przymocować do podłoża** za pomocą otworów Ø 12 mm. Dla jeszcze większego bezpieczeństwa istnieje opcja zastosowania stalowych rur antykradzieżowych Ø 35 mm.

Uniwersalne zastosowanie

Stojak rowerowy **Optimum** sprawdzi się w wielu lokalizacjach:

- na parkingach rowerowych,
- przy szkołach, uczelniach i obiektach sportowych,
- w hotelach i centrach handlowych,
- na terenach rekreacyjnych oraz w przestrzeni miejskiej.

Procity – gwarancja jakości

Jako producent wysokiej klasy mebli miejskich, **Procity** od lat dostarcza rozwiązania łączące trwałość, estetykę i funkcjonalność. Stojak **Optimum** to dowód na nasze doświadczenie i zaangażowanie w tworzenie produktów, które wspierają rozwój nowoczesnej infrastruktury rowerowej.

Podsumowanie

Jeżeli poszukujesz stojaka, który łączy **wytrzymałość, bezpieczeństwo i elegancki wygląd**, **Optimum** będzie najlepszym wyborem. To inwestycja w porządek, wygodę rowerzystów i estetykę przestrzeni publicznej.

Wybierz jakość Procity – wybierz stojak Optimum!

Produkt posiada dodatkowe opcje:

KOLOR: SZARY PROCITY , ODCIEŃ KORTEN , RAL 3004 , RAL 3020 , RAL 5010 , RAL 6005 , RAL 7044 , RAL 8017 , RAL 9005 , RAL 9010

DANE TECHNICZNE

DANE TECHNICZNE STOJAK ROWEROWY OPTIMUM PROCITY	
Parametr	Opis
Moduł	6-miejscowy, długość 1900 mm
Wykonanie	Rura stalowa 50 × 30 mm
Wykończenie	Stal ocynkowana ogniowo lub malowana proszkowo w kolorach z palety Procity
Sposób montażu	Ustawiany lub mocowany do podłoża poprzez otwory Ø 12 mm
Opcjonalnie	Stalowe rury antykradzieżowe Ø 35 mm

WYMIARY

WYMIARY STOJAKA ROWEROWEGO OPTIMUM PROCITY

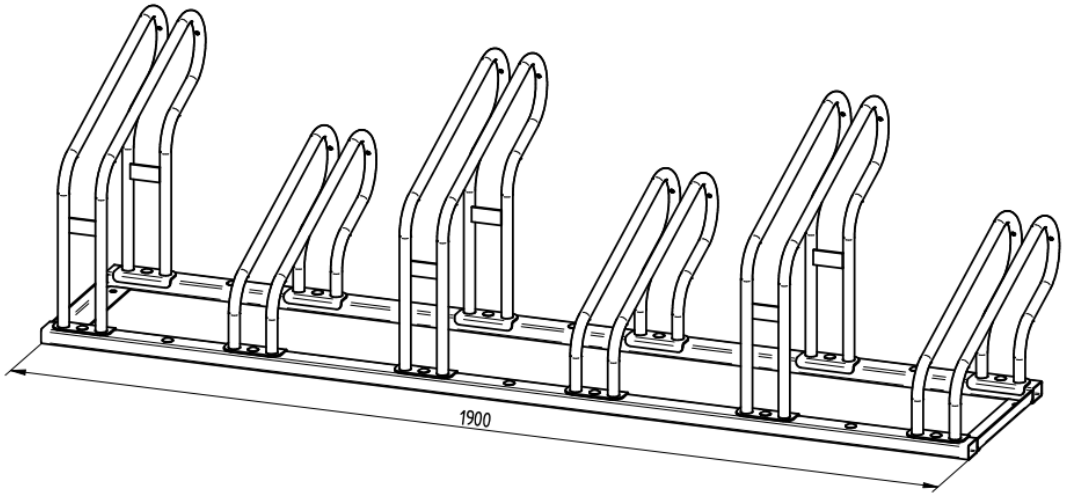
1900

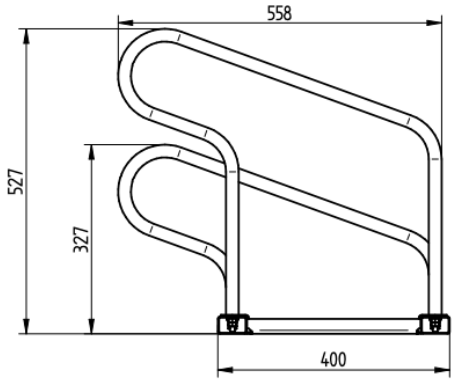
558
527
327
400

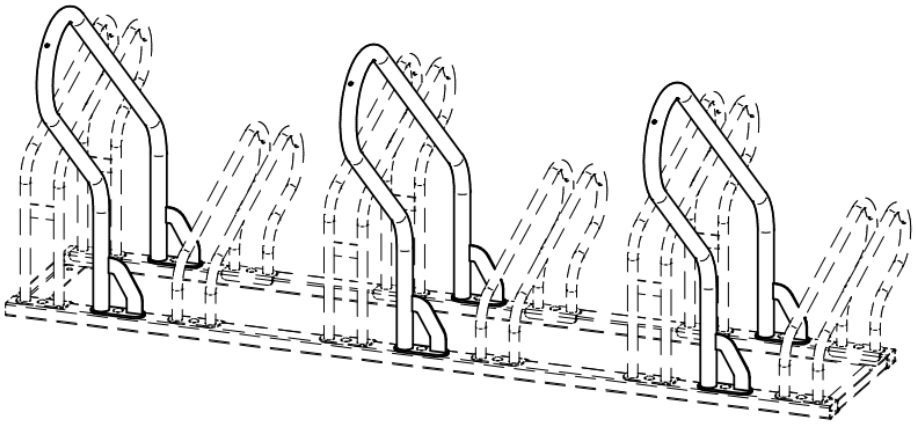

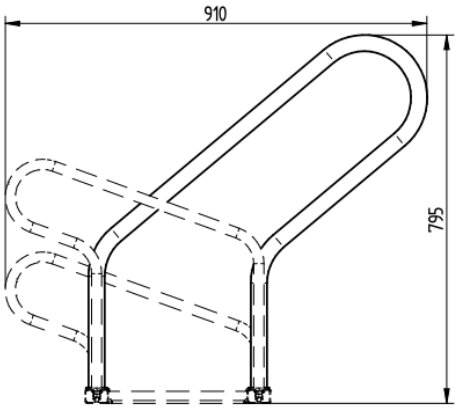
910
795

Autoryzowany dystrybutor firmy CAME HERZ ul.Ługi 74, 05-400 Otwock

biuro@szlabanyparkingowe.com, tel. (22) 788 10 44, kom. 797 108 180

PROCITY

PRODUKCJA FRANCUSKA

Procity – francuski ekspert w małej architekturze miejskiej

Już od ponad **40 lat Procity** projektuje, rozwija i produkuje wysokiej jakości elementy małej architektury miejskiej, które służą miastom i inwestorom na całym świecie . Produkowane wyłącznie we Francji – w nowoczesnych zakładach zlokalizowanych m.in. w regionach Loir-et-Cher, Sarthe i Alzacja – łączą w sobie tradycyjną precyzję i innowacyjne technologie.

Kluczową wartością Procity jest oferta niezwykle szeroka i kompleksowa – od słupków, barierek, ławek, donic, koszy miejskich, przez wiaty przystankowe, aż po gabloty informacyjne i systemy zabezpieczeń. Produkty charakteryzują się prostym, ponadczasowym wzornictwem oraz możliwością kombinacji różnych materiałów, wykończeń i kolorów.

Dlaczego warto postawić na Procity?

1. Jakość i trwałość
Procity projektuje swoje produkty tak, aby były solidne i odporne na intensywne użytkowanie — dzięki temu rzadziej wymagają wymiany. Dbałość o standardy jakości idzie ręka w rękę z zaawansowaną kontrolą produkcji i sprawnym wsparciem posprzedażowym.

2. Odpowiedzialna produkcja
Zakład w Hoerdt pracuje zgodnie z międzynarodową normą ISO 14001, dbając o minimalny wpływ na środowisko. W ofercie dostępne są też elementy wykonane z dębu PEFC, czyli drewna pochodzącego z odpowiedzialnie zarządzanych lasów.

3. Globalny zasięg, lokalne wsparcie
Procity działa globalnie, ale przez sieć wykwalifikowanych dystrybutorów dostępna jest wszędzie lokalnie. To gwarancja szybkiej reakcji, dopasowanej obsługi i efektywnego wsparcia projektowego.

Procity – partner w tworzeniu lepszej przestrzeni miejskiej

Wybierając Procity, wybierasz **francuskie know-how**, **trwałość**, **estetykę** i **ekologiczne podejście**. Ich produkty to nie tylko wyposażenie – to element budujący przyjazne, funkcjonalne i trwałe otoczenie dla mieszkańców miast.

Chcesz dowiedzieć się, jak Procity może wzbogacić Twój projekt lub przestrzeń miejską? Skontaktuj się z nami – pomożemy dobrać najlepsze rozwiązania!

MONTAŻ

Profesjonalny montaż produktów PROCITY – kompleksowa obsługa od A do Z!

Zadbaj o estetykę, bezpieczeństwo i funkcjonalność przestrzeni miejskiej, wybierając nie tylko sprawdzone produkty PROCITY, ale również możliwość ich montażu przez doświadczonych instalatorów.

Oferujemy fachowy montaż m.in.:
• słupków parkingowych
• balustrad i barier ulicznych
• ławek miejskich
• koszy na śmieci
• przystanków autobusowych
• tablic informacyjnych
• stojaków rowerowych
• donic i wielu innych elementów małej architektury

Nasze rozwiązania doskonale sprawdzają się w organizacji przestrzeni miejskiej, zwiększając komfort pieszych i bezpieczeństwo mieszkańców.

Chcesz dowiedzieć się więcej o szczegółach montażu?
Skontaktuj się z naszym działem handlowym – z przyjemnością przygotujemy ofertę dopasowaną do Twoich potrzeb.

tel. (22) 788 10 44

Autoryzowany dystrybutor firmy CAME HERZ ul.Ługi 74, 05-400 Otwock

biuro@szlabanyparkingowe.com, tel. (22) 788 10 44, kom. 797 108 180