Dane aktualne na dzień: 22-10-2026 16:11

Link do produktu: https://szlabanyparkingowe.com/stacja-zasialania-w-podlodze-vmr-floor-box-3030-podziemna-rozdzielnia-elektryczna-c250-d400-p-8210.html

Stacja zasialania w podłodze VMR FLOOR BOX 3030 podziemna rozdzielnia elektryczna C250 / D400

DOSTĘPNOŚĆ	**NA ZAMÓWIENIE**
CZAS WYSYŁKI	**Zapytaj o termin wysyłki, tel.(22) 788 10 44**
NUMER KATALOGOWY	**(8210)**
KOD PRODUCENTA	**FLOOR BOX 3030**
Producent	**VMR**
TYP ROZDZIELNI	**CHOWANA**
KORPUS STUDNI	**STAL NIERDZEWNA**
ZWIEŃCZENIE STUDNI	**DO WYPEŁNIENIA, STAL NIERDZEWNA**
POKRYWA W KLASIE	**C-250, D-400**
NOŚNOŚĆ	**25 ton, 40 ton**
ZEWNĘTRZNE WYMIARY W x L x H	**300x300x250**
WYMIAR OBUDOWY ROZDZIELNICY W x L x H	**WEDŁUG PROJEKTU**

OPIS PRODUKTU

Studnia elektryczna podziemna VMR FLOOR BOX 3030 – nowoczesna i trwała rozdzielnia do zadań specjalnych

VMR FLOOR BOX 3030 to profesjonalna podziemna rozdzielnia elektryczna, która łączy nowoczesny design, wysoką odporność oraz wygodę użytkowania. Dzięki kompaktowej konstrukcji i wykonaniu ze stali nierdzewnej AISI304 doskonale sprawdza się w przestrzeniach publicznych, obiektach komercyjnych, parkingach, ogrodach, hotelach czy strefach eventowych. System umożliwia wygodny dostęp do energii elektrycznej i innych instalacji bez zaburzania estetyki otoczenia.

Wytrzymałość i bezpieczeństwo w każdych warunkach

Rozdzielnia FLOOR BOX 3030 została zaprojektowana z myślą o intensywnej eksploatacji zarówno wewnątrz, jak i na zewnątrz

budynków. Obudowa wykonana ze stali nierdzewnej AISI304 zapewnia odporność na korozję, wilgoć oraz czynniki atmosferyczne. Stopień ochrony IP66 skutecznie zabezpiecza instalację przed pyłem i wodą, a zastosowanie uszczelek elastomerowych gwarantuje niezawodność nawet w trudnych warunkach temperaturowych. Mechanizm otwierania wspomagany siłownikami gazowymi zapewnia komfortowe i bezpieczne użytkowanie.

Funkcjonalność dopasowana do nowoczesnych przestrzeni

VMR FLOOR BOX 3030 umożliwia dystrybucję energii elektrycznej, transmisji danych, instalacji audio, sprężonego powietrza czy wody. Specjalny przepust kablowy pozwala korzystać z urządzenia nawet przy zamkniętej pokrywie, co zwiększa bezpieczeństwo i wygodę użytkowania. Modularna konstrukcja daje możliwość konfiguracji wyposażenia według indywidualnych potrzeb inwestycji, dzięki czemu produkt znajduje zastosowanie w restauracjach, hotelach, biurach, parkach, obiektach sportowych i przestrzeniach miejskich.

DANE TECHNICZNE

DANE TECHNICZNE PODZIEMNEJ ROZDZIELNI ELEKTRYCZNEJ VMR FLOOR BOX 3030	
Parametr	**Wartość / Opis**
Model	**Floor Box 3030**
Typ urządzenia	Studnia elektryczna / rozdzielnia podziemna
Linia produktowa	Urban Technology
Materiał obudowy	Stal nierdzewna AISI304
Pokrywa	Pokrywa ze stali nierdzewnej o wytrzymałości 400 kN z wykończeniem ryflowanym typu „almond” Pokrywa ze stali nierdzewnej* o wytrzymałości 250 kN do wypełnienia
Wykończenie pokrywy	Elektropolerowanie i pasywacja
System podnoszenia	Półautomatyczny – siłownik gazowy + klucz zwalniający
Zamek	Bagnetowy z mosiądzu

Wymiary	300 × 300 mm, wysokość zmienna do 250 mm
Stopień ochrony	IP66 (IEC 60 529)
Izolacja elektryczna	Podwójna, bezhalogenowa
Odporność ogniowa	Do 650°C (IEC 60 695-2-1)
Zakres temperatur pracy	-20°C do +85°C
Odporność chemiczna	Wysoka (woda, sole, kwasy, zasady, oleje)
Normy	CEI 23-48, IEC 60 670, IEC 64-8/7
Zastosowanie	Biura, hale przemysłowe, przestrzenie komercyjne, infrastruktura miejska

WYMIARY

WYMIARY PODPOSADZKOWEJ ROZDZIELNI ELEKTRYCZNEJ VMR FLOOR BOX 3030

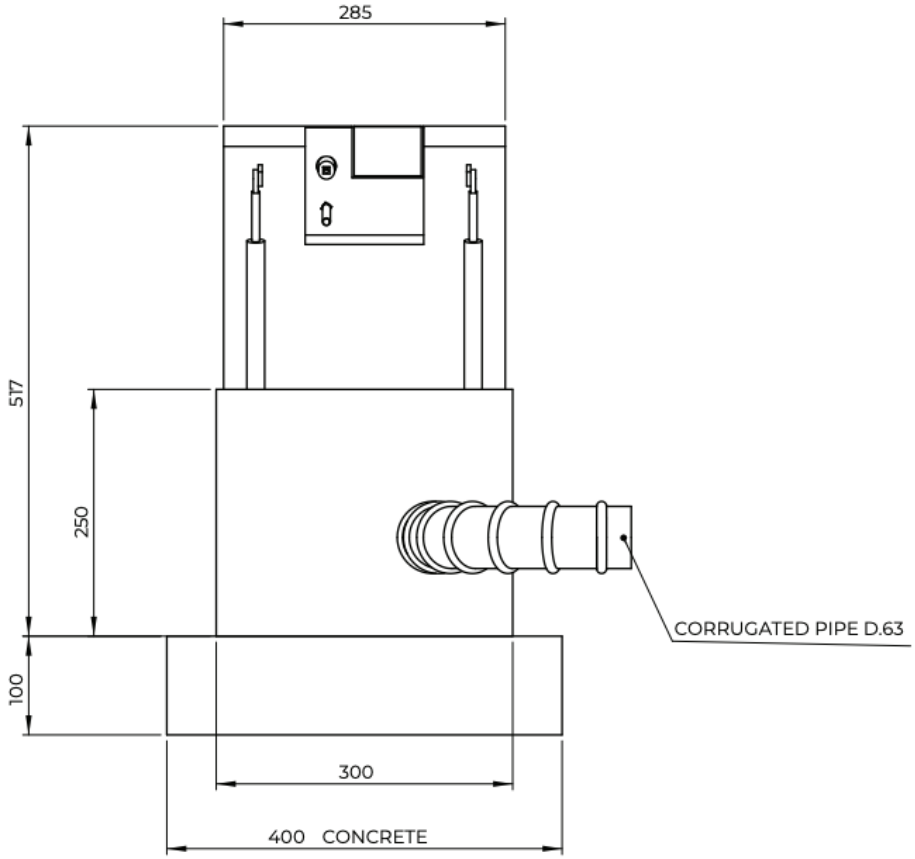
285
517
250
100
300
400 CONCRETE
CORRUGATED PIPE D.63

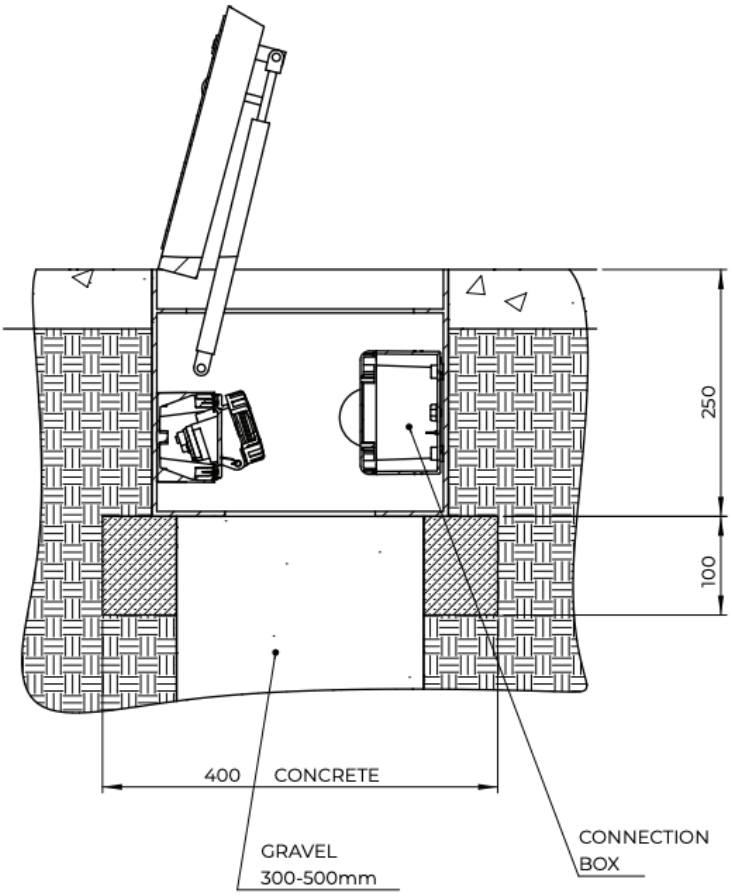
250
100
400 CONCRETE
GRAVEL
300-500mm
CONNECTION
BOX

VMR

New VMR S.r.l. to włoski producent specjalizujący się w projektowaniu i produkcji nowoczesnych systemów dystrybucji energii oraz elementów infrastruktury miejskiej. Firma powstała w **2003 roku w Cantù we Włoszech** i od początku działalności koncentruje się na tworzeniu innowacyjnych rozwiązań technologicznych, które poprawiają funkcjonalność przestrzeni publicznych i prywatnych.

Dzięki ponad **20-letniemu doświadczeniu w branży**, dynamicznemu zespołowi oraz zastosowaniu wysokiej jakości materiałów, przedsiębiorstwo zdobyło pozycję rozpoznawalnego producenta na rynku europejskim. Produkty firmy powstają zgodnie z filozofią **„Made in Italy”**, łącząc nowoczesny design, trwałość oraz bezpieczeństwo użytkowania.

Firma kładzie duży nacisk na **ekologiczne rozwiązania oraz minimalny wpływ na środowisko**, dlatego wiele produktów wykonanych jest ze stali nierdzewnej i materiałów przyjaznych środowisku. Jednocześnie New VMR oferuje możliwość **indywidualnego dopasowania produktów do wymagań inwestora**, zarówno na etapie projektowania, jak i produkcji.

Rozwiązania firmy stosowane są w wielu miejscach:

- centrach miast i historycznych placach
- parkach i przestrzeniach publicznych
- marinach i portach
- campingach i parkingach dla kamperów
- centrach handlowych i hotelach
- obiektach sportowych
- lotniskach i dworcach kolejowych.

Oferta produktowa New VMR

Firma oferuje szeroką gamę produktów z zakresu **technologii miejskich i systemów dystrybucji usług**, które umożliwiają bezpieczne i wygodne korzystanie z energii, wody czy innych instalacji w przestrzeni publicznej.

1. Wieże energetyczne wysuwane (Retractable Power Towers)

Nowoczesne systemy wysuwane z podłoża, które umożliwiają dostęp do energii elektrycznej, wody, sprężonego powietrza, transmisji danych czy systemów nagłośnienia. Po zakończeniu użytkowania urządzenie może zostać schowane w ziemi, dzięki czemu nie zaburza estetyki przestrzeni miejskiej.

2. Kolumny i słupki dystrybucji energii

Stałe kolumny dystrybucyjne przeznaczone do dostarczania energii elektrycznej, wody lub innych mediów. Stosowane są m.in. w portach, marinach, campingach, parkingach dla kamperów, centrach handlowych czy przestrzeniach miejskich.

3. Systemy pop-up i jednostki instalowane w gruncie

Specjalistyczne jednostki instalowane w podłożu (floorboxy, flip-lid units, systemy pop-up), które umożliwiają dostęp do instalacji tylko wtedy, gdy są potrzebne. Rozwiązania te pomagają utrzymać porządek w przestrzeni oraz zwiększają

bezpieczeństwo użytkowników.

4. Słupki i blokady parkingowe

Firma produkuje również **słupki stałe i wysuwane (bollards)** oraz elementy zabezpieczające przestrzeń miejską przed nieuprawnionym wjazdem pojazdów. Produkty te stanowią jednocześnie element nowoczesnej małej architektury miejskiej.

5. Elementy małej architektury miejskiej

Oferta obejmuje także różnego rodzaju akcesoria i elementy urbanistyczne ze stali nierdzewnej, takie jak:

- słupki miejskie
- bariery
- stojaki i elementy infrastruktury publicznej
- systemy wspierające organizację przestrzeni miejskiej.

Filozofia i wartości firmy

Najważniejsze wartości firmy **New VMR S.r.l.** to:

- **innowacyjność technologiczna**
- **bezpieczeństwo i niezawodność produktów**
- **wysoka jakość wykonania**
- **nowoczesny design zgodny z architekturą miast**
- **ekologiczne materiały i niski wpływ na środowisko**.

Dzięki tym założeniom firma dostarcza rozwiązania, które pomagają tworzyć **funkcjonalne, bezpieczne i estetyczne przestrzenie publiczne**, a jednocześnie odpowiadają na rosnące potrzeby nowoczesnej infrastruktury miejskiej.

MONTAŻ

PPHU HERZ – sprzedaż, doradztwo i montaż

Firma **PPHU HERZ** oferuje nie tylko sprzedaż produktów marki **New VMR**, ale również kompleksowe wsparcie w realizacji inwestycji. Zapewniamy **fachowe doradztwo w doborze odpowiednich rozwiązań** oraz **profesjonalny montaż urządzeń**, gwarantując ich prawidłową i bezpieczną instalację. Dzięki temu nasi klienci otrzymują **kompleksową obsługę – od wyboru produktu po jego uruchomienie**.

Chcesz dowiedzieć się więcej o szczegółach montażu?
Skontaktuj się z naszym działem handlowym – z przyjemnością przygotujemy ofertę dopasowaną do Twoich potrzeb.

tel. (22) 788 10 44