**Autoryzowany dystrybutor firmy CAME HERZ ul.Ługi 74, 05-400 Otwock**

biuro@szlabanyparkingowe.com, tel. (22) 788 10 44, kom. 797 108 180

Dane aktualne na dzień: 22-10-2026 07:16

Link do produktu: https://szlabanyparkingowe.com/slupek-parkingowy-ado-pino-staly-p-5450.html

# Słupek parkingowy ADO PINO - stały

| | |
|---|---|
| DOSTĘPNOŚĆ | Zapytaj o dostępność ! |
| CZAS WYSYŁKI | **Zapytaj o termin wysyłki, tel.(22) 788 10 44** |
| NUMER KATALOGOWY | **PPINO** |
| KOD PRODUCENTA | **PPINO** |
| Producent | **ADO** |

## OPIS PRODUKTU

### Słupek parkingowy ADO PINO - stały
**DREWNO - wood**

**Słupki stałe ADO** są instalowane w miejscach publicznych lub prywatnych w celu wytyczenia dróg ruchu, parkingów lub po prostu w celu ochrony obszarów, na których pojazdy nie są dozwolone.

Słupki stałe wykonywane są najczęściej z: żeliwa, żelaza, stali nierdzewnej, plastiku, gumy... Możliwa jest również słupków na zamówienie zgodnie z wytycznymi inwestora.

**RYSUNEK TECHNICZNY**

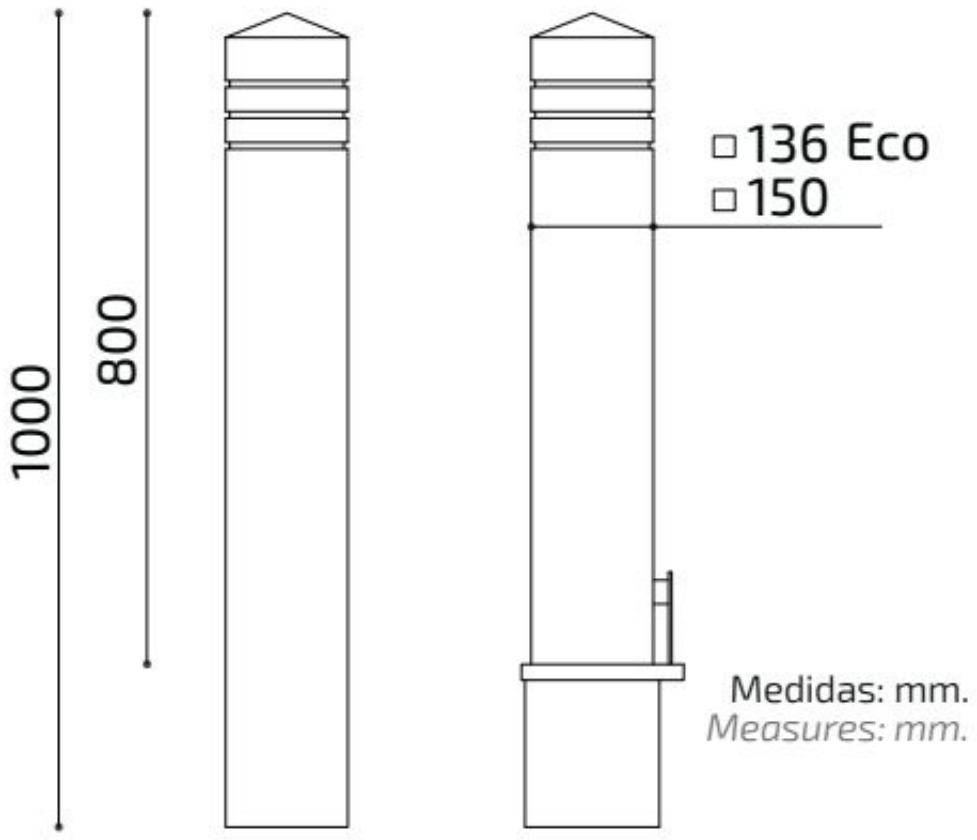


***Firma Herz posiada wieloletnie doświadczenie projektowe umożliwiające dopasowanie najlepszego rozwiązania do zabezpieczenia każdego rodzaju obiektu.***
***Zapewniamy także montaż elementów bezpieczeństwa i urządzeń antyterrorystycznych wraz z serwisem.***

Skontaktuj się z nami. Odpowiemy na wszelkie pytania.

Konsultacje:
Tel. +48 660 446 204
e-mail: biuro@herz.waw.pl

Projektowanie:
Tel. +48 733 335 207, 733 335 208
e-mail: biuro@herz.waw.pl