Dane aktualne na dzień: 22-10-2026 08:51

Link do produktu: https://szlabanyparkingowe.com/slupek-chowany-polautomatyczny-be-plaza-220-x-500mm-scianka-4mm-led-p-7957.html

Słupek chowany półautomatyczny BE PLAZA Ø220 x 500mm, ścianka 4mm - LED

DOSTĘPNOŚĆ	**NA ZAMÓWIENIE**
CZAS WYSYŁKI	**Zapytaj o termin wysyłki, tel.(22) 788 10 44**
NUMER KATALOGOWY	**(7957) H2204**
KOD PRODUCENTA	**PLAZA 220 500 SEMI-AUTOMATIC**
Producent	**BENITO**

OPIS PRODUKTU

Słupek parkingowy półautomatyczny BENITO PLAZA – dyskretna kontrola dostępu, maksymalna wygoda

Ø220 x 500mm

Słupek parkingowy półautomatyczny wysuwany **BENITO PLAZA** to uniwersalne i estetyczne rozwiązanie do zarządzania ruchem pojazdów w przestrzeni miejskiej, na terenach prywatnych oraz przy obiektach komercyjnych. Dostępny w dwóch wariantach średnicy – 114 mm oraz 220 mm – a także w wysokościach 500 mm i 750 mm, pozwala idealnie dopasować produkt do konkretnych potrzeb inwestycji.

Zaprojektowany z myślą o codziennym komforcie użytkowania, słupek oferuje szybkie i płynne podnoszenie w trybie półautomatycznym. Opuszczanie odbywa się manualnie przy użyciu standardowego klucza trójkątnego DIN3223 (10 mm), co zapewnia pełną kontrolę dostępu. Mechanizm automatycznej blokady działa w obu pozycjach – wysuniętej i schowanej – zwiększając bezpieczeństwo i niezawodność.

Jedną z największych zalet serii PLAZA jest konstrukcja chowana w podłoże – po opuszczeniu słupek całkowicie znika w nawierzchni, eliminując ryzyko potknięcia oraz zachowując estetykę przestrzeni. To szczególnie ważne w miejscach o dużym natężeniu ruchu pieszych.

BENITO PLAZA to idealne rozwiązanie do kontroli wjazdu na ulice, parkingi, osiedla czy tereny firmowe. Łączy w sobie funkcjonalność, trwałość i minimalistyczny design, który doskonale wpisuje się w nowoczesne otoczenie miejskie.

Postaw na sprawdzone rozwiązanie, które działa zawsze wtedy, kiedy tego potrzebujesz.

DANE TECHNICZNE

DANE TECHNICZNE SŁUPKA PARKINGOWEGO WYSUWANEGO PÓŁAUTOMATYCZNY BENITO PLAZA				
Wymiary i materiały				
Parametr	**H1144**	**H2204**	**H2208**	**H2208H75**

Wysokość nad poziomem gruntu	500 mm	500 mm	755 mm	750 mm
Średnica słupka	Ø 114 mm	Ø 220 mm	Ø 220 mm	Ø 220 mm
Grubość słupka	4 mm	4 mm	8 mm	8 mm
Wymiary obudowy	230×230×680 mm	340×340×670 mm	340×340×670 mm	340×340×990 mm
Materiał	Stal nierdzewna	Stal nierdzewna	Stal nierdzewna	Stal nierdzewna
Wykończenie	Satyna AISI 304	Satyna AISI 304	Satyna AISI 304	Satyna AISI 304
Funkcjonalność				
Parametr	**H1144**	**H2204**	**H2208**	**H2208H75**
Mechanizm podnoszenia	Siłownik gazowy	Siłownik gazowy	Siłownik gazowy	Siłownik gazowy
Siła podnoszenia	300 N	400 N	500 N	700 N
Mechanizm opuszczania	Manualny	Manualny	Manualny	Manualny
Taśma odblaskowa	Tak	Tak	Tak	Tak
Podświetlana głowica	Nie	Nie	Opcjonalnie	Opcjonalnie
Klucz serwisowy	Trójkątny 10 mm	Trójkątny 10 mm	Trójkątny 10 mm	Trójkątny 10 mm
Odporność na uderzenia	25 000 J	40 000 J	80 000 J	80 000 J
Liczba cykli pracy	> 500 000	> 500 000	> 500 000	> 500 000

WYMIARY

WYMIARY SŁUPKA PARKINGOWEGO PÓŁAUTOMATYCZNEGO BENITO PLAZA Ø220 x 500mm H2204

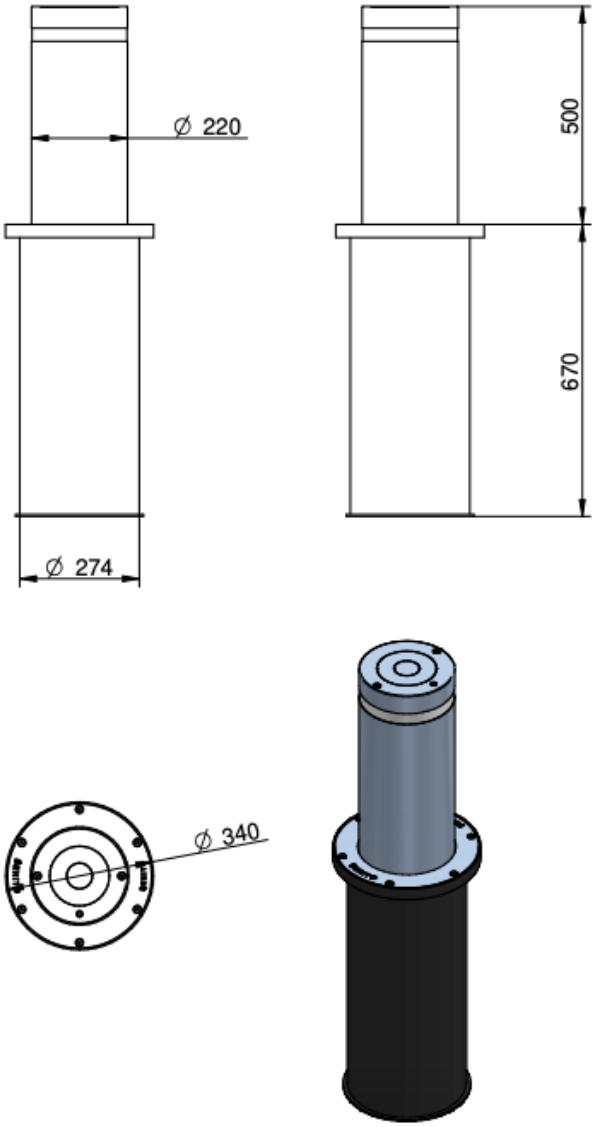
Ø 220
500
670
Ø 274
Ø 340

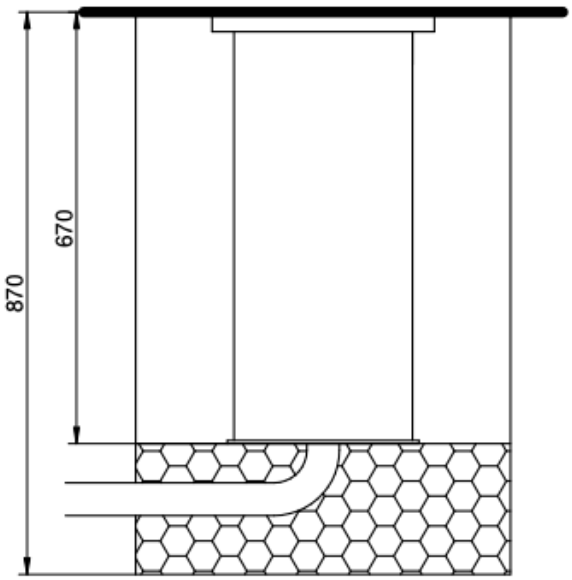
670
870