Dane aktualne na dzień: 22-10-2026 06:28

Link do produktu: https://szlabanyparkingowe.com/slupek-chowany-automatyczny-be-plaza-220-x-600mm-scianka-4mm-led-p-7948.html

Słupek chowany automatyczny BE PLAZA Ø220 x 600mm, ścianka 4mm - LED

DOSTĘPNOŚĆ	**NA ZAMÓWIENIE**
CZAS WYSYŁKI	**Zapytaj o termin wysyłki, tel.(22) 788 10 44**
NUMER KATALOGOWY	**(7948) H6004**
KOD PRODUCENTA	**PLAZA 220 600 AUTOMATIC**
Producent	**BENITO**

OPIS PRODUKTU

Automatyczny słupek teleskopowy PLAZA Ø220 x 600mm – BENITO

może pełnić funkcję słupka parkingowego antyterrorystycznego

H6004 - grubość ścianki cylindra - 4mm

Funkcjonalność, która wyznacza standardy

Model **PLAZA** marki BENITO to najbardziej uniwersalne rozwiązanie wśród słupków automatycznych – zaprojektowane z myślą o maksymalnej funkcjonalności, niezawodności i bezpieczeństwie użytkowania. Idealnie sprawdza się w przestrzeniach miejskich, na osiedlach, parkingach oraz terenach firmowych, gdzie kontrola dostępu musi działać bez zarzutu każdego dnia.

Dlaczego warto wybrać PLAZA?

- **Pełna kontrola dostępu**
  Sterowanie pilotem oraz możliwość integracji z systemami (czytnik tablic, karta, klawiatura kodowa)
- **Wyraźna sygnalizacja LED**
  Korona świetlna LED z funkcją sygnalizacji drogowej (czerwony/zielony) zapewnia doskonałą widoczność
- **Trzy warianty wytrzymałości**
  Dostępne grubości:
  - 4 mm – standardowe zastosowania
  - 8 mm – certyfikacja PAS 68
  - 13 mm – maksymalna odporność na uderzenia (do 750 000 J)
- **Konstrukcja bez prowadnic**
  Brak ryzyka zablokowania przez zabrudzenia – idealne rozwiązanie do intensywnie użytkowanych przestrzeni
- **Odporność na warunki atmosferyczne**
  Elektronika umieszczona w górnej części słupka – skuteczna ochrona przed wodą i wilgocią
- **Bezpieczeństwo użytkowników**
  - detektor masy (pętla indukcyjna)
  - funkcja „fail-safe” – słupek automatycznie opada przy zaniku zasilania
- **Trwałość klasy premium**

Wykonanie ze stali nierdzewnej AISI 304, odpornej na korozję i uszkodzenia

Zastosowanie

Słupek PLAZA to doskonały wybór do:

- stref ograniczonego ruchu
- osiedli mieszkaniowych
- parkingów prywatnych i publicznych
- obiektów komercyjnych i przemysłowych
- przestrzeni miejskich o dużym natężeniu ruchu

⚙ Najważniejsze parametry techniczne

- Średnica: Ø220 mm
- Wysokość: 600 mm lub 750 mm
- Materiał: stal nierdzewna AISI 304 (wykończenie satynowe)
- Grubość: 4 / 8 / 13 mm
- Zasilanie: 230 V / 50 Hz
- Moc silnika: 300 W
- Prędkość pracy: 90–130 mm/s
- Czas podnoszenia: 3–4 sekundy
- Stopień ochrony: IP67
- Oświetlenie: LED (czerwony/zielony – funkcja sygnalizacji)
- Sterowanie: pilot + systemy zewnętrzne
- Certyfikacja: PAS 68 (dla wybranych modeli)

DANE TECHNICZNE

DANE TECHNICZNE SŁUPKA AUTOMATYCZNEGO ANTYTERRORYSTYCZNEGO BENITO PLAZA					
Parametr	**PLAZA H6004**	**PLAZA H6008**	**PLAZA H60013**	**PLAZA H7508**	**PLAZA H75013**
Wymiary i materiały					
Wysokość nad poziomem gruntu	600 mm	600 mm	600 mm	600 mm	600 mm
Średnica słupka	Ø220 mm	Ø220 mm	Ø220 mm	Ø220 mm	Ø220 mm
Wymiary obudowy	340 × 340 × 830 mm	340 × 340 × 830 mm	340 × 340 × 1060 mm	340 × 340 × 980 mm	340 × 340 × 1210 mm
Grubość ścianki	4 mm	8 mm	13 mm	8 mm	13 mm
Materiał	Stal nierdzewna	Stal nierdzewna	Stal nierdzewna	Stal nierdzewna	Stal nierdzewna
Wykończenie	Satyna AISI 304	Satyna AISI 304	Satyna AISI 304	Satyna AISI 304	Satyna AISI 304
Cechy elektryczne					
Napięcie	230 V, 50 Hz	230 V, 50 Hz	230 V, 50 Hz	230 V, 50 Hz	230 V, 50 Hz
Pobór mocy	700 W	700 W	700 W	700 W	700 W
Moc silnika	300 W (3000 obr./min)	300 W (3000 obr./min)	300 W (3000 obr./min)	300 W (3000 obr./min)	300 W (3000 obr./min)
Parametry użytkowe					
Prędkość	90–130 mm/s	90–130 mm/s	90–130 mm/s	90–130 mm/s	90–130 mm/s
Zakres temperatur	-20°C do +80°C	-20°C do +80°C	-20°C do +80°C	-20°C do +80°C	-20°C do +80°C
Stopień ochrony	IP67	IP67	IP67	IP67	IP67
Siła podnoszenia	1400 N	1400 N	1400 N	1400 N	1400 N
Czas podnoszenia	3–4 sekundy	3–4 sekundy	3–4 sekundy	3–4 sekundy	4 sekundy
Czas opuszczania	3–4 sekundy	3–4 sekundy	3–4 sekundy	3–4 sekundy	4 sekundy
Sterownik	BC20	BC20	BC20	BC20	BC20

Odporność na uderzenia	100 000 J	250 000 J	750 000 J	250 000 J	750 000 J
Oświetlenie LED	Tak, RGB	Tak, RGB	Tak, RGB	Tak, RGB	Tak, RGB
Funkcja sygnalizacji świetlnej	Tak	Tak	Tak	Tak	Tak
Dodatkowe opcje					
Taśma odblaskowa	Opcjonalna	Opcjonalna	Opcjonalna	Opcjonalna	Opcjonalna
Bezpieczeństwo osób i obiektów	Opcjonalne	Opcjonalne	Opcjonalne	Opcjonalne	Opcjonalne

WYMIARY

WYMIARY SŁUPKA PARKINGOWEGO AUTOMATYCZNEGO BENITO PLAZA Ø220 x 600mm H6004

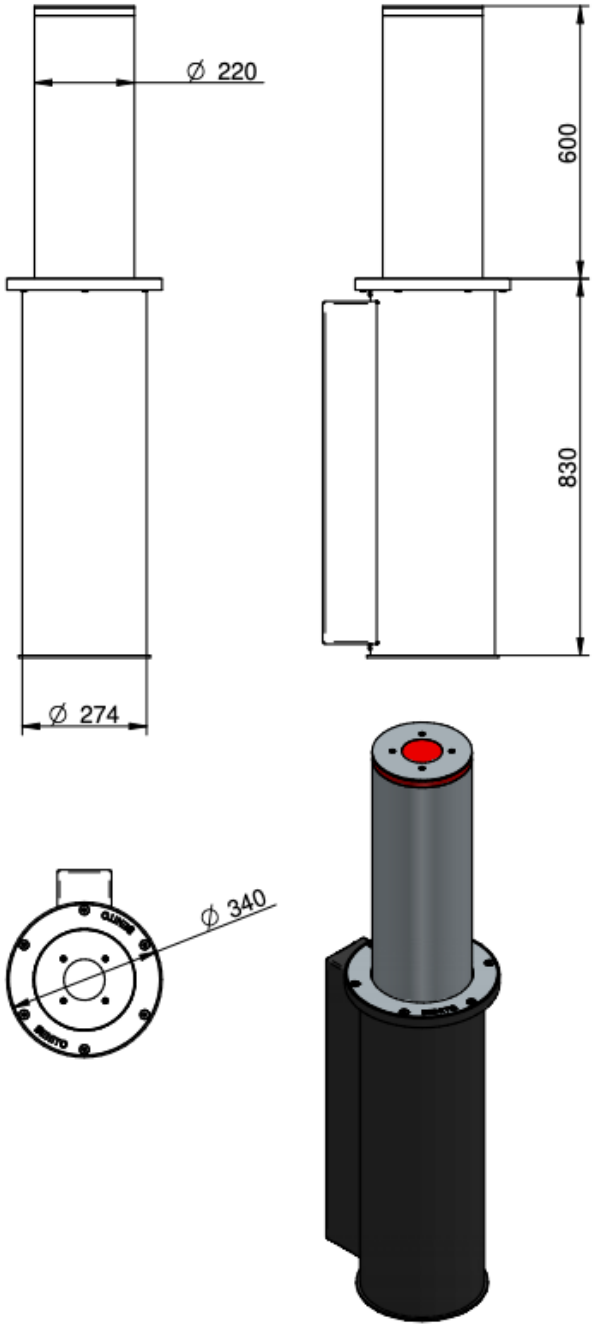
Ø 220
600
830
Ø 274
Ø 340

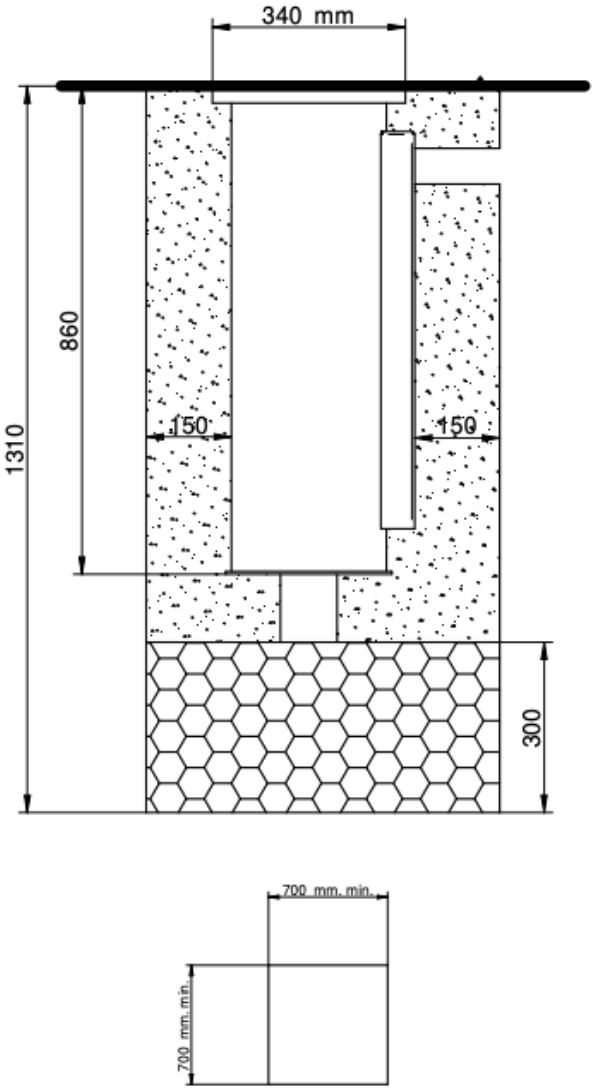
340 mm
860
1310
150
150
300
700 mm. min.
700 mm. min.