Dane aktualne na dzień: 22-10-2026 08:19

Link do produktu: https://szlabanyparkingowe.com/silownik-do-bram-skrzydlowych-came-fast-fa70230cb-p-845.html

# Siłownik do bram skrzydłowych CAME FAST FA70230CB

| | |
|---|---|
| Cena | **1 948,32 zł** |
| DOSTĘPNOŚĆ | Zapytaj o dostępność ! |
| CZAS WYSYŁKI | **Zapytaj o termin wysyłki, tel.(22) 788 10 44** |
| NUMER KATALOGOWY | **FA70230CB** |
| KOD PRODUCENTA | **FA70230CB** |
| Producent | **CAME** |
| PRODUCENT | **CAME** |
| ZASILANIE SILNIKA | **230V** |
| PRĘDKOŚĆ OTWIERANIA | **NORMALNA** |
| NAPĘD | **ELEKTROMECHANICZNY** |
| WBUDOWANY WYŁĄCZNIK KRAŃCOWY | **TAK** |
| ZAKRES ZASTOSOWAŃ | **DO 2,0 m, OD 2,0 m DO 3,0 m** |
| SZEROKOŚĆ SKRZYDŁA MAX | **2,3 m** |
| ENKODER | **NIE** |

## OPIS PRODUKTU

## Siłownik do bram skrzydłowych CAME FAST FA70230CB

### *Skład zestawu*

- Siłownik 230V **CAME FA70230CB** do 2.3m
- **Centrala sterująca**
- Ramię łamane
- Akcesoria montażowe
- Instrukcja w języku polskim
- Gwarancja na 24 miesiące
- Paragon/Faktura VAT

**Automatyka szybka w montażu**
FAST to nowy siłownik z ramieniem łamanym do bram o długości jednego skrzydła do 2,3m. Ten nowy produkt jest dostosowany do szczególnych wymagań instalacyjncyh - może być montowany na słupkach o szerokości do 20cm. Wybierając siłowniki z serii FAST, wybierają państwo produkt łatwy  szybki w montażu

**Samoblokujący siłownik elektromechaniczny z ramieniem łamanym. Czas otwarcia 18s do 90°. Posiada wbudowaną centralę oraz dwa wbudowane wyłączniki krańcowe. Maksymalna długość jednego skrzydła 2,3m.**

**Zapoznaj się z AKCESORIAMI CAME aby dostosować zestaw do swoich potrzeb**

**sprawdź PILOTY CAME**

*:

1: **dobierz LAMPĘ OSTRZEGAWCZĄ CAME**

2: **wybierz odpowiednią LISTWĘ ZĘBATĄ CAME**

3:

## DANE TECHNICZNE

| ZAKRES ZASTOSOWAŃ SIŁOWNIKA CAME FAST | |
|---|---|
| **DŁUGOŚĆ SKRZYDŁA** | **MASA SKRZYDŁA** |
| 1,00 m | 300 kg |
| 1,50 m | 250 kg |
| 2,00 m | 215 kg |
| 2,30 m | 200 kg |

| DANE TECHNICZNE SIŁOWNIKA CAME FAST | | |
|---|---|---|
| **Typ** | **FA70230 / FA70230CB** | **FA7024 / FA7024CB** |
| **Stopień zabezpieczenia** | IP54 | |
| **Zasilanie** | 230 V 50/60 Hz | 230 V 50/60 Hz /24 V D.C. |
| **Zasilanie silnika** | 230 V 50/60 Hz | 24 V D.C. |
| **Pobór prądu silnika** | 1,4 A | – |
| **Moc maksymalna silnika** | 160 W | 140 W |
| **Cykl pracy** | 30,00% | praca intensywna |
| **Siła ciągu** | 180 Nm | |
| **Termiczne zabezp. silnika** | 150°C | 150°C |
| **Czas otwarcia (do 90°)** | 15 s | 13 s – 30 s |
| **Temperatura pracy** | - 20°C min. +55°C maks. | |

RYSUNEK

## WYMIARY ZEWNĘTRZNE

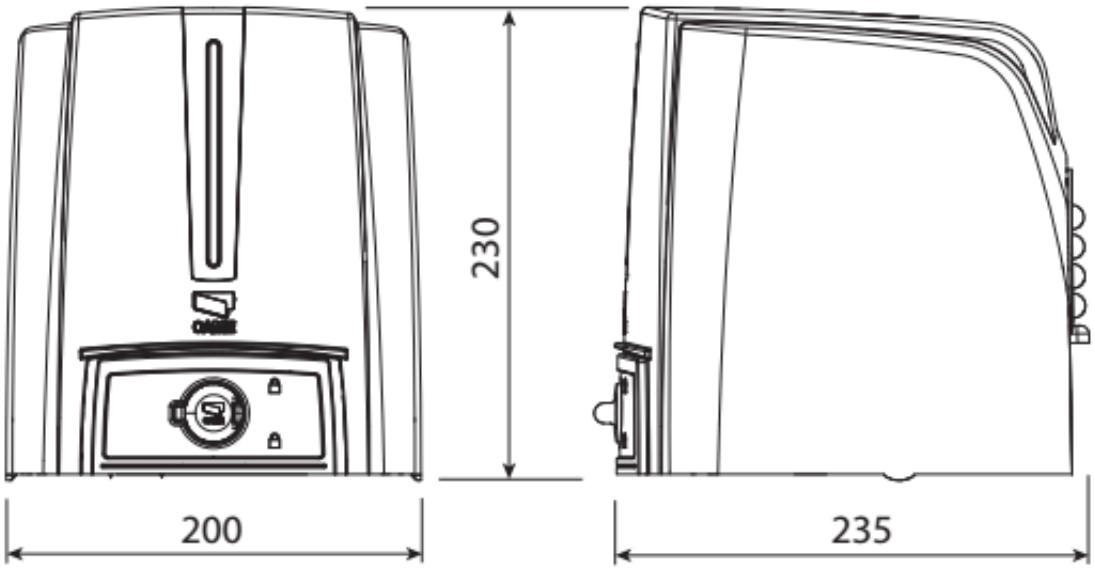

# SPECYFIKACJA INSTALACJI

## Montaż z ramieniem transmisyjnym przegubowym (standard)

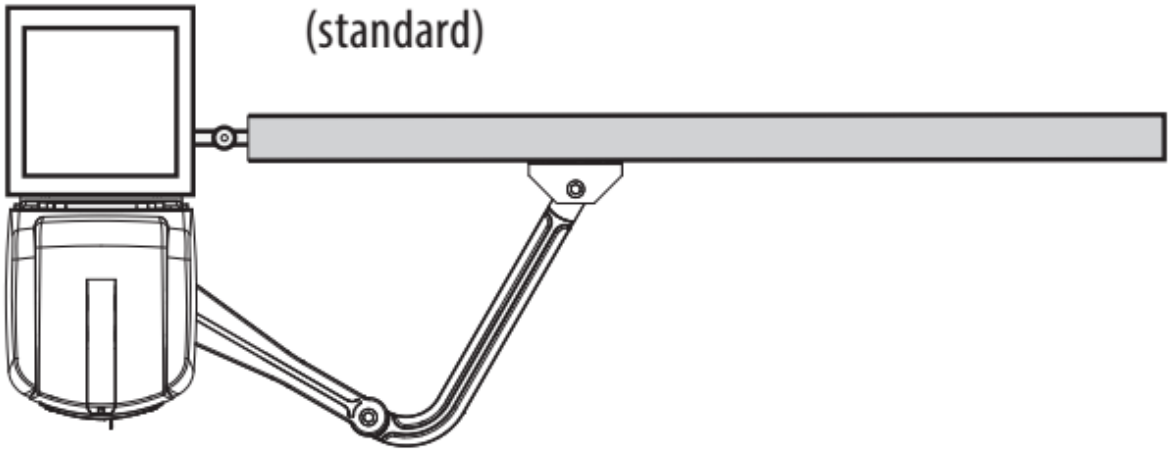

## Montaż z ramieniem transmisyjnym prostym i szyną (STYLO-BD)

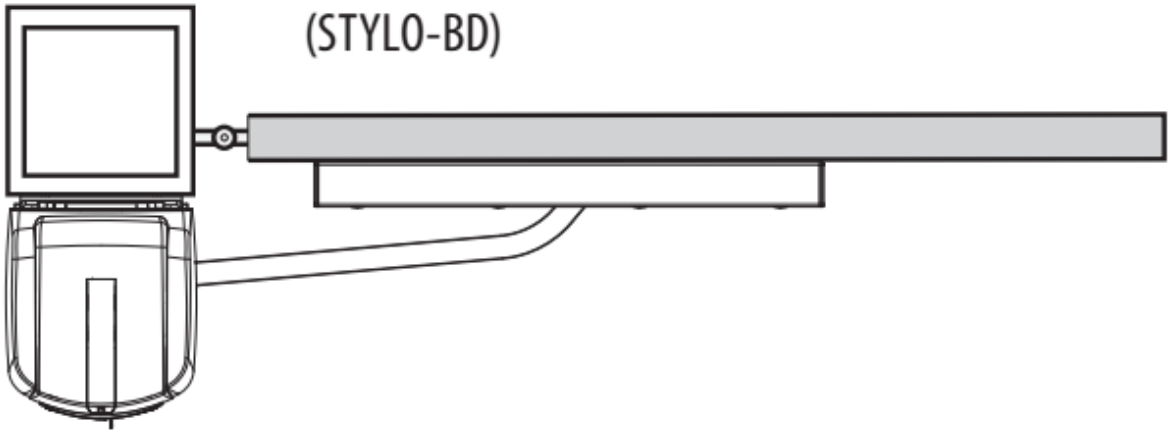

SCHEMAT INSTALACJI

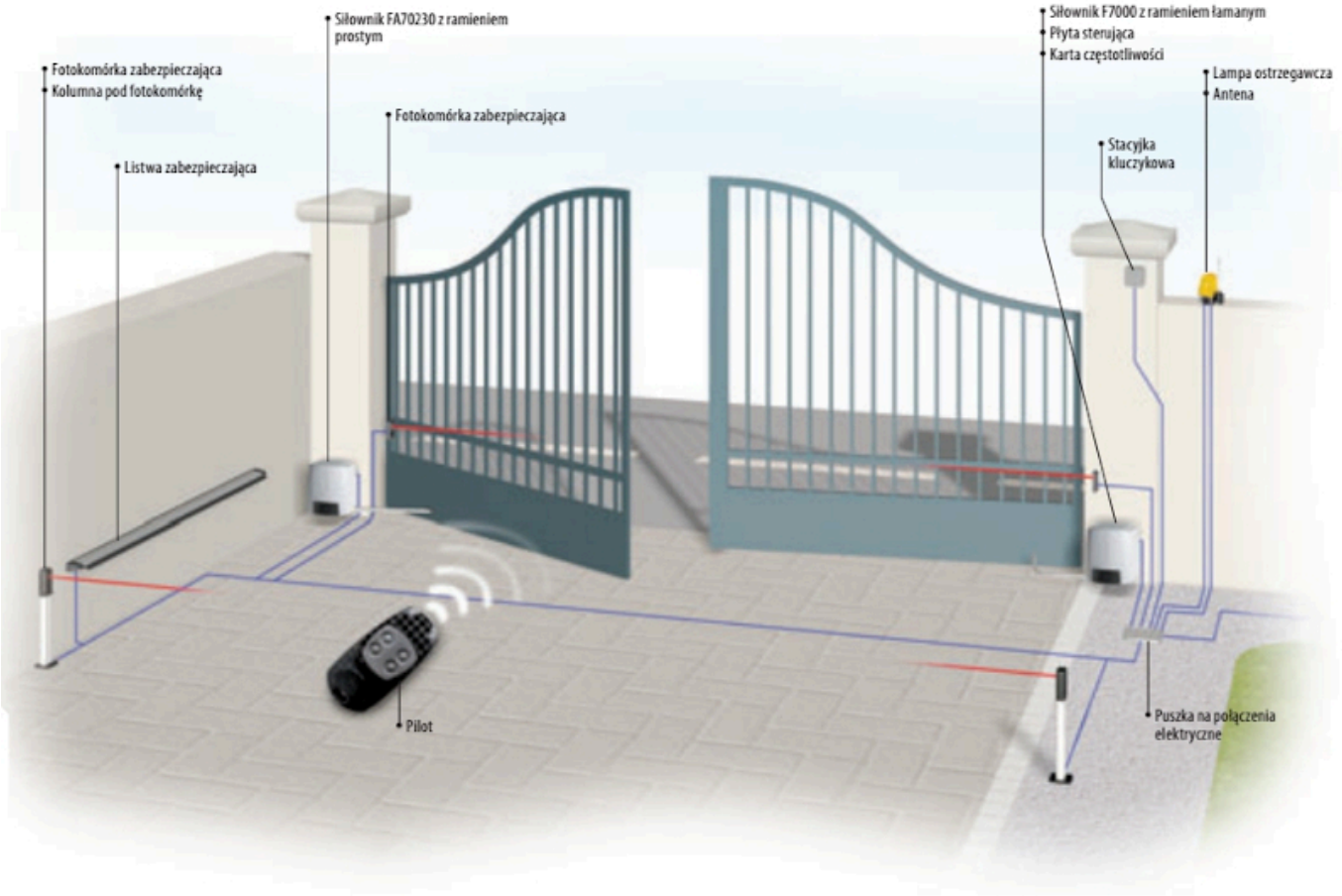
Siłownik FA70230 z ramieniem prostym
Fotokomórka zabezpieczająca
Kolumna pod fotokomórkę
Listwa zabezpieczająca
Fotokomórka zabezpieczająca
Siłownik F7000 z ramieniem łamanym
Płyta sterująca
Karta częstotliwości
Lampa ostrzegawcza
Antena
Stacyjka kluczykowa
Pilot
Puszka na połączenia elektryczne

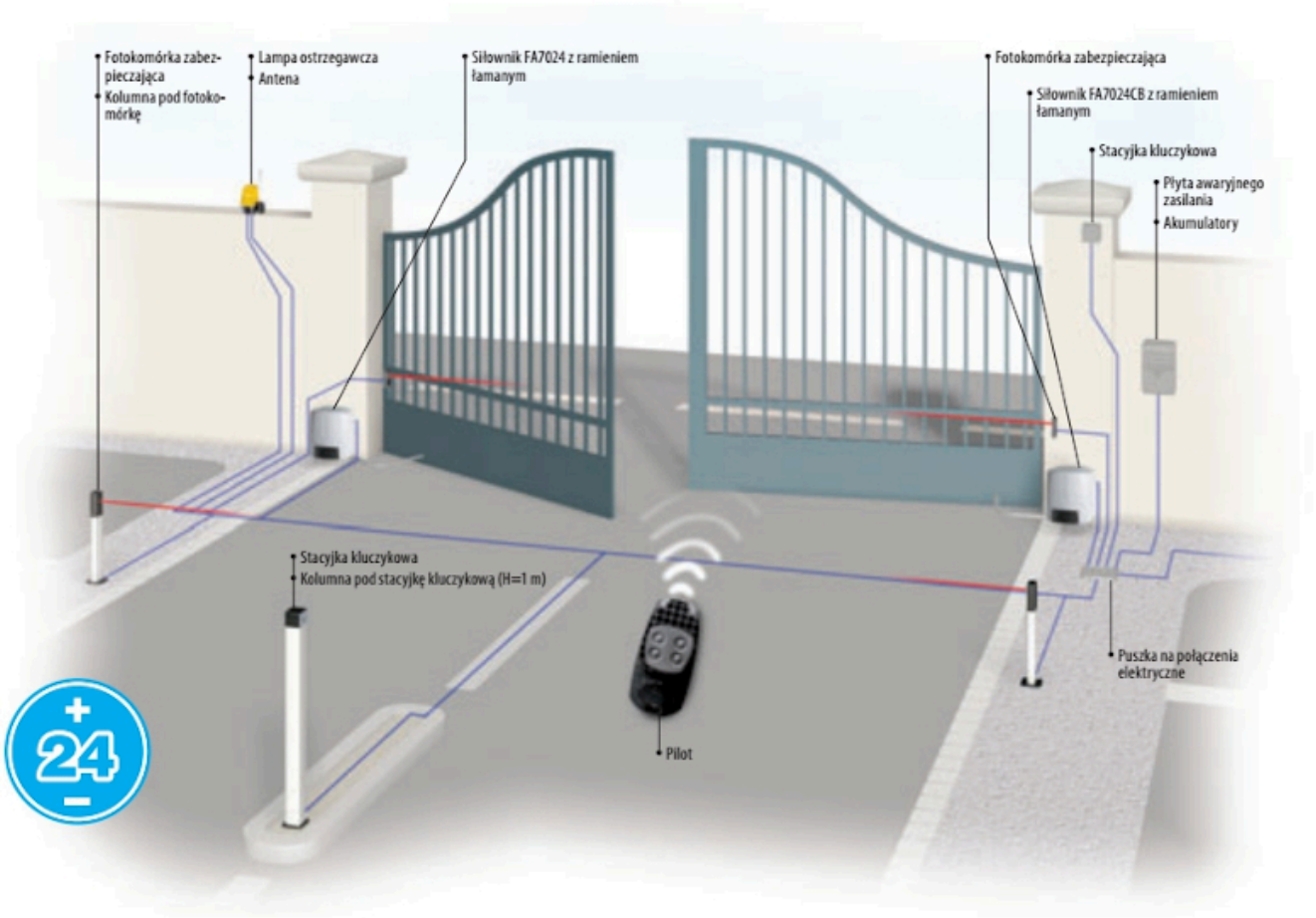


MONTAŻ

Istnieje możliwość montażu urządzania przez profesjonalnego instalatora produktów CAME

W przypadku chęci poznania szczegółów montażu prosimy o kontakt z naszym działem handlowym:

## tel. (22) 788 10 44