Dane aktualne na dzień: 22-10-2026 09:04

Link do produktu: https://szlabanyparkingowe.com/silownik-do-bram-skrzydlowych-came-fast-fa70230-p-1208.html

Siłownik do bram skrzydłowych CAME FAST FA70230

Cena	**1 531,44 zł**
DOSTĘPNOŚĆ	Zapytaj o dostępność !
CZAS WYSYŁKI	**Zapytaj o termin wysyłki, tel.(22) 788 10 44**
NUMER KATALOGOWY	**FA70230**
KOD PRODUCENTA	**FA70230**
Producent	**CAME**
PRODUCENT	**CAME**
ZASILANIE SILNIKA	**230V**
PRĘDKOŚĆ OTWIERANIA	**NORMALNA**
NAPĘD	**ELEKTROMECHANICZNY**
WBUDOWANY WYŁĄCZNIK KRAŃCOWY	**TAK**
ZAKRES ZASTOSOWAŃ	**DO 2,0 m, OD 2,0 m DO 3,0 m**
SZEROKOŚĆ SKRZYDŁA MAX	**2,3 m**
ENKODER	**NIE**

OPIS PRODUKTU

Siłownik do bram skrzydłowych CAME FAST FA70230CB

Skład zestawu

- Siłownik 230V **CAME FA70230**
- Ramię łamane
- Akcesoria montażowe
- Instrukcja w języku polskim
- Gwarancja na 24 miesiące
- Paragon/Faktura VAT

Automatyka szybka w montażu
FAST to nowy siłownik z ramieniem łamanym do bram o długości jednego skrzydła do 2,3m. Ten nowy produkt jest dostosowany do szczególnych wymagań instalacyjncyh - może być montowany na słupkach o szerokości do 20cm. Wybierając siłowniki z serii FAST, wybierają państwo produkt łatwy szybki w montażu

Samoblokujący siłownik elektromechaniczny z ramieniem łamanym. Czas otwarcia 18s do 90°. Posiada dwa wbudowane wyłączniki krańcowe. Maksymalna długość jednego skrzydła 2,3m.

Zapoznaj się z AKCESORIAMI CAME
aby dostosować zestaw do swoich potrzeb

sprawdź PILOTY CAME

*:

1: dobierz LAMPĘ OSTRZEGAWCZĄ CAME

2: wybierz odpowiednią LISTWĘ ZĘBATĄ CAME

3:

DANE TECHNICZNE

ZAKRES ZASTOSOWAŃ SIŁOWNIKA CAME FAST	
DŁUGOŚĆ SKRZYDŁA	**MASA SKRZYDŁA**
1,00 m	300 kg
1,50 m	250 kg
2,00 m	215 kg
2,30 m	200 kg

DANE TECHNICZNE SIŁOWNIKA CAME FAST		
Typ	**FA70230 / FA70230CB**	**FA7024 / FA7024CB**
Stopień zabezpieczenia	IP54	
Zasilanie	230 V 50/60 Hz	230 V 50/60 Hz /24 V D.C.
Zasilanie silnika	230 V 50/60 Hz	24 V D.C.
Pobór prądu silnika	1,4 A	–
Moc maksymalna silnika	160 W	140 W
Cykl pracy	30,00%	praca intensywna
Siła ciągu	180 Nm	
Termiczne zabezp. silnika	150°C	150°C
Czas otwarcia (do 90°)	15 s	13 s – 30 s
Temperatura pracy	- 20°C min. +55°C maks.	

RYSUNEK

WYMIARY ZEWNĘTRZNE

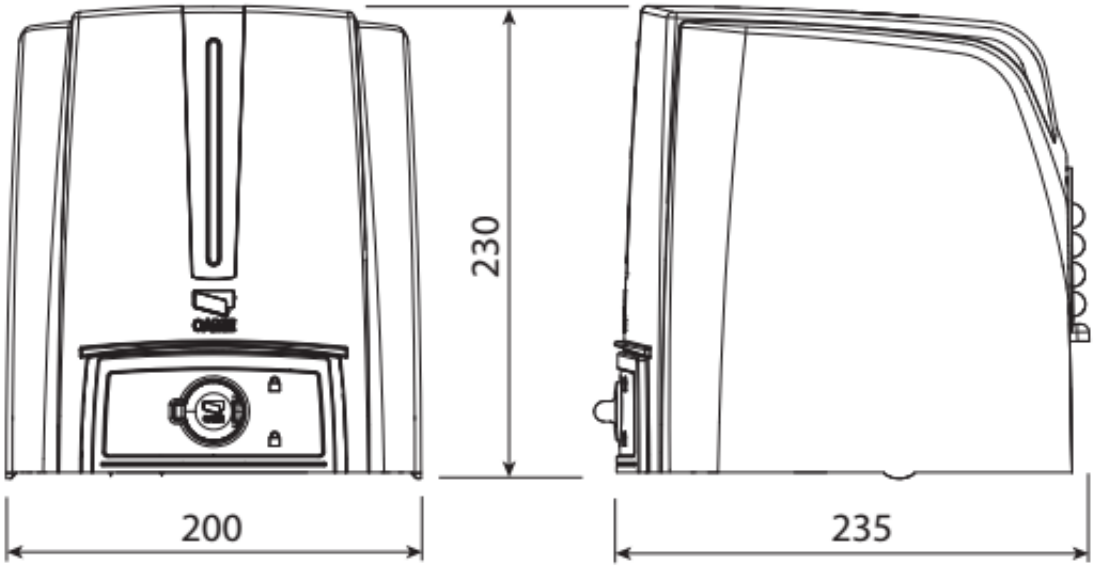

SPECYFIKACJA INSTALACJI

Montaż z ramieniem transmisyjnym przegubowym (standard)

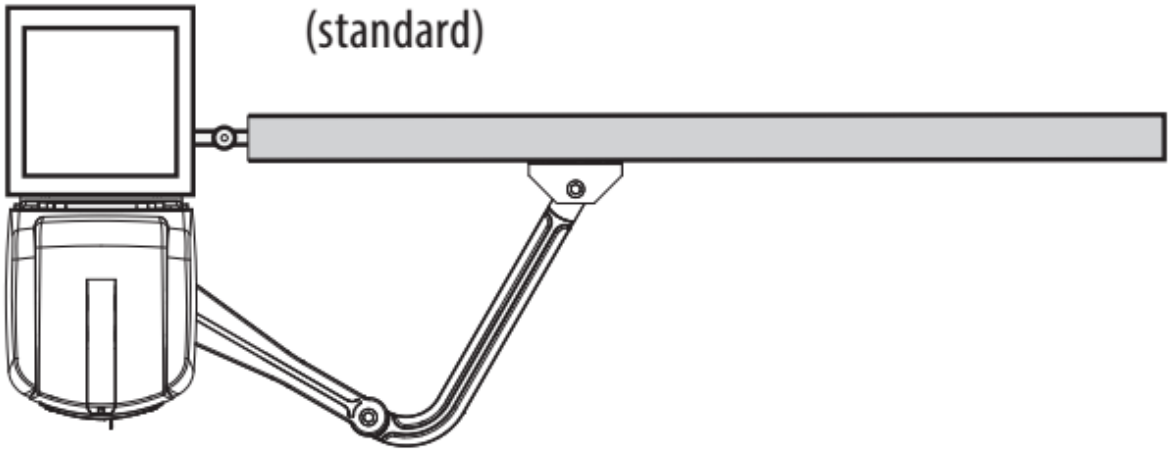

Montaż z ramieniem transmisyjnym prostym i szyną (STYLO-BD)

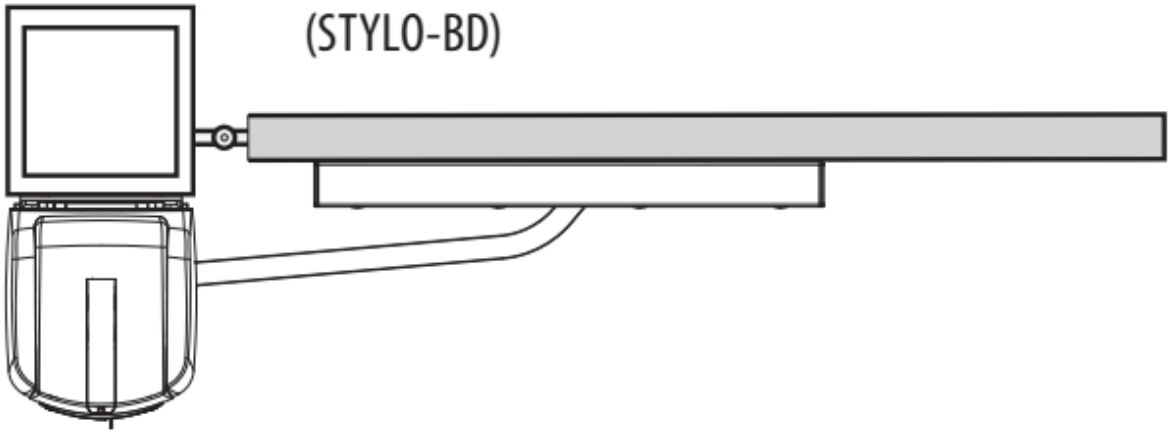

SCHEMAT INSTALACJI

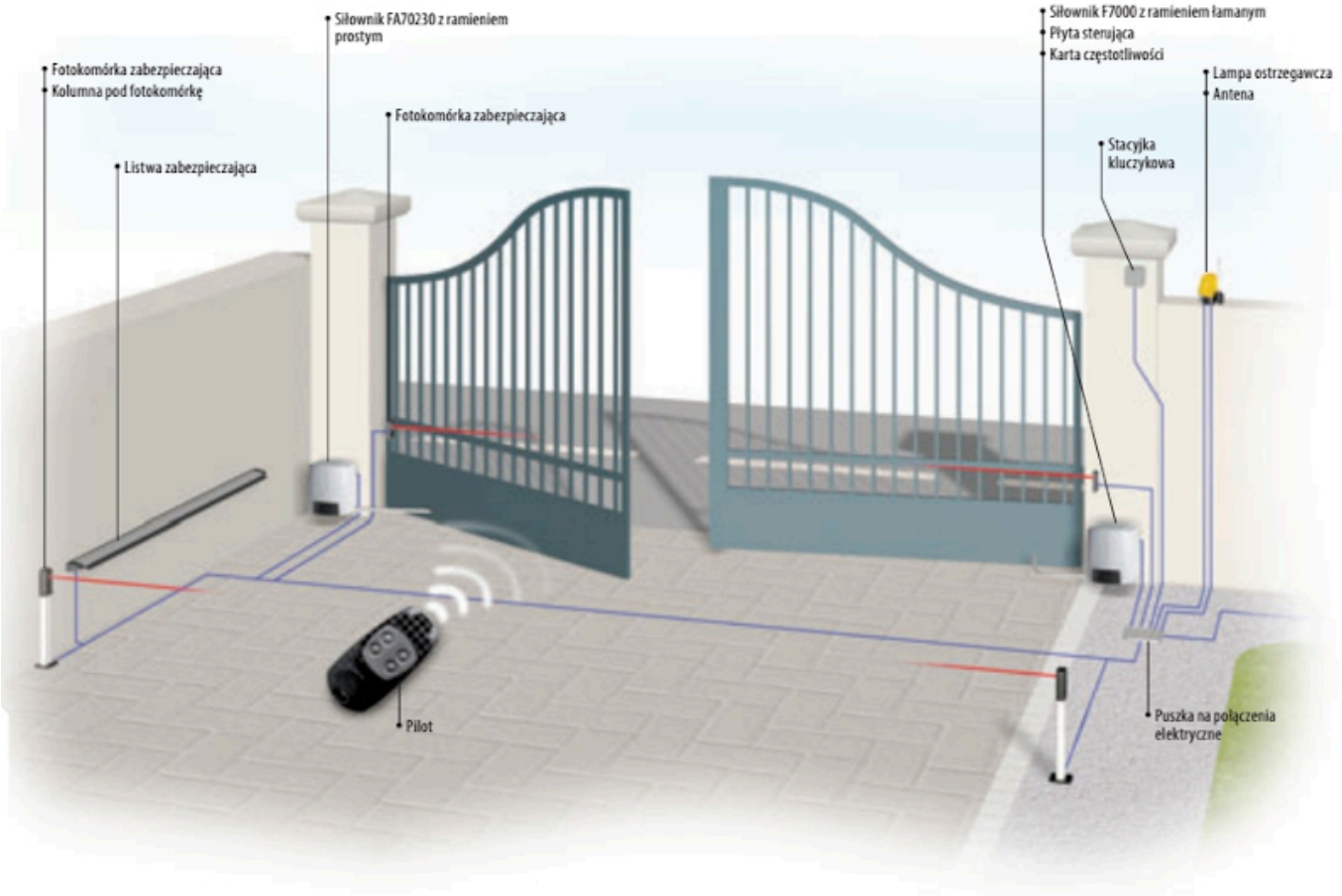
Siłownik FA70230 z ramieniem prostym
Fotokomórka zabezpieczająca
Kolumna pod fotokomórkę
Listwa zabezpieczająca
Fotokomórka zabezpieczająca
Siłownik F7000 z ramieniem łamanym
Płyta sterująca
Karta częstotliwości
Lampa ostrzegawcza
Antena
Stacyjka kluczykowa
Pilot
Puszka na połączenia elektryczne

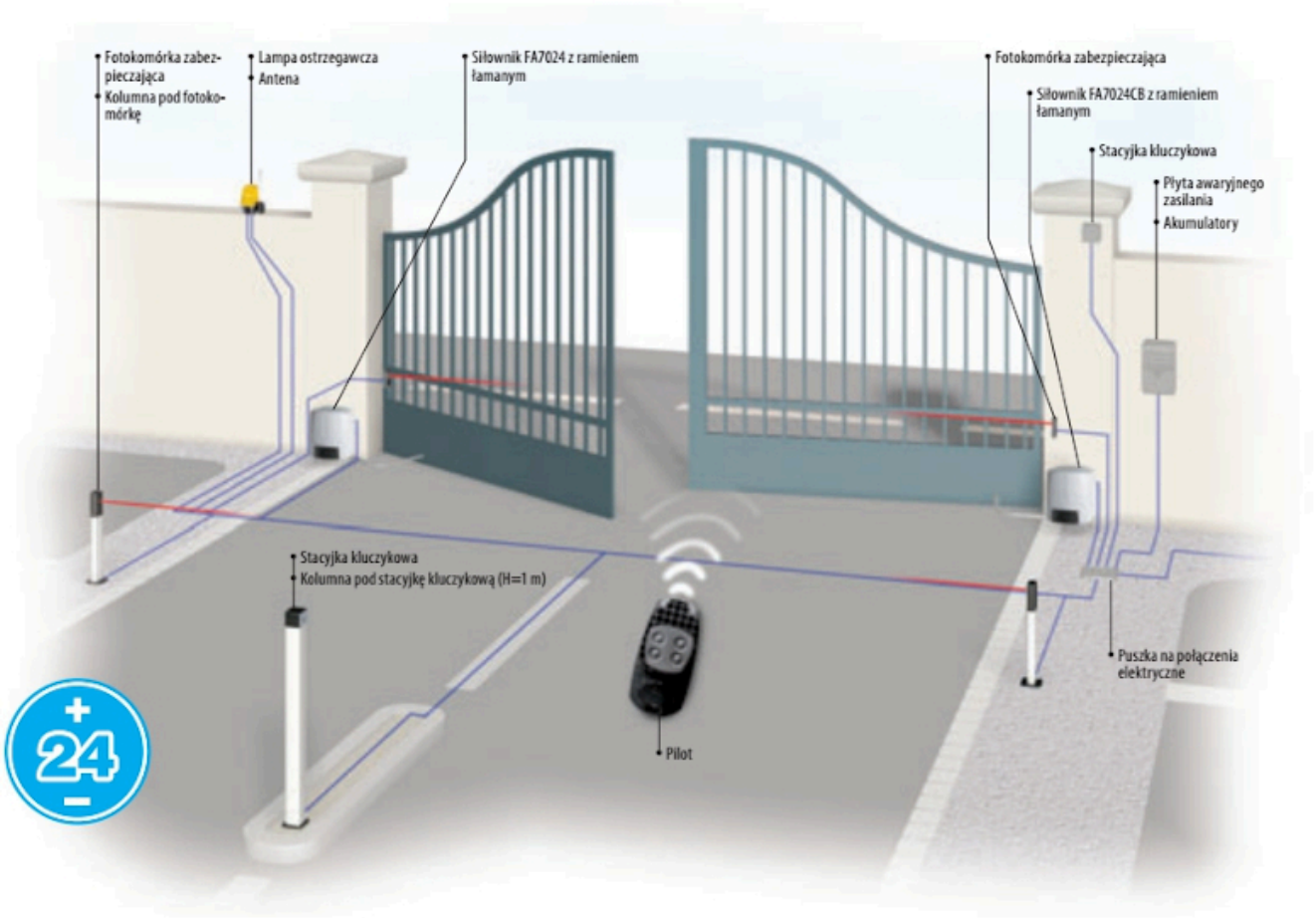

MONTAŻ

Istnieje możliwość montażu urządzania przez profesjonalnego instalatora produktów CAME

W przypadku chęci poznania szczegółów montażu prosimy o kontakt z naszym działem handlowym:

tel. (22) 788 10 44