Dane aktualne na dzień: 22-10-2026 16:13

Link do produktu: https://szlabanyparkingowe.com/silownik-came-ats30dgs-do-bram-skrzydlowych-do-3-m-24v-p-6943.html

Siłownik CAME ATS30DGS do bram skrzydłowych do 3 m 24V

Cena	**1 372,32 zł**
DOSTĘPNOŚĆ	**DOSTĘPNY**
CZAS WYSYŁKI	**3 DNI**
NUMER KATALOGOWY	**ATS30DGS**
KOD PRODUCENTA	**ATS30DGS**
Producent	**CAME**
PRODUCENT	**CAME**
ZASILANIE SILNIKA	**24V**
PRĘDKOŚĆ OTWIERANIA	**NORMALNA**
NAPĘD	**ELEKTROMECHANICZNY**
WBUDOWANY WYŁĄCZNIK KRAŃCOWY	**TAK**
ZAKRES ZASTOSOWAŃ	**DO 2,0 m, OD 2,0 m DO 3,0 m**
SZEROKOŚĆ SKRZYDŁA MAX	**3,0 m**
ENKODER	**TAK**

OPIS PRODUKTU

Siłownik do bram skrzydłowych do 3 m CAME ATS30DGS 24V

24 V D.C. - 80 W samoblokujący siłownik elektromechaniczny. Czas otwarcia regulowany. Maksymalna długość jednego skrzydła 3 m. Wbudowane wyłączniki krańcowe na otwieranie i zamykanie. Praca intensywna.

Zestaw zawiera

- 1 x Siłownik ATS30DGS - do 3m 24V
- Akcesoria montażowe
- Instrukcja montażu
- Karta Gwarancyjna

- Dowód zakupu paragon lub faktura

GŁÓWNA CHARAKTERYSTYKA

- WYTRZYMAŁY SILNIK TELESKOPOWY

  zaprojektowany z myślą o trwałości, wykonany z aluminium i stali

- UNIWERSALNY I NIEZAWODNY

  w wersjach 230 V oraz 24 V DC

- 2 MODELE

  do skrzydeł o długości do 3 metrów lub do 5 metrów

- IDEALNE ZARZĄDZANIE RUCHEM

  Zwalnianie ruchu i wykrywanie przeszkód dzięki enkoderowi

- CICHY I PŁYNNY

  Dzięki stożkowej przekładni zębatej

- NOWOCZESNE WZORNICTWO

  zwężony kształt dzięki osiowemu silnikowi zębatemu

Zapoznaj się z AKCESORIAMI CAME
aby dostosować zestaw do swoich potrzeb
sprawdź PILOTY CAME
*:
1: dobierz LAMPĘ OSTRZEGAWCZĄ CAME
2: wybierz odpowiednią LISTWĘ ZĘBATĄ CAME
3:

DANE TECHNICZNE

ZAKRES ZASTOSOWAŃ SIŁOWNIKA CAME ATS			
MODEL	**ATS30AGS / ATS30DGS**		
Maks. szerokość skrzydła	3 m	2,5 m	2 m
Maks. waga skrzydła	400 kg	600 kg	800 kg
MODEL	**ATS50AGS / ATS50DGS**		

Maks. szerokość skrzydła	5 m	4 m	3 m	2,5 m	2 m
Maks. waga skrzydła	400 kg	500 kg	600 kg	800 kg	1000 kg

DANE TECHNICZNE SIŁOWNIKA CAME ATS				
Typ	**ATS30AGS**	**ATS50AGS**	**ATS30DGS**	**ATS50DGS**
Stopień zabezpieczenia	IP44			
Zasilanie	230 V 50/60 Hz			
Zasilanie silnika	230 V 50/60 Hz		24 V DC	
Pobór prądu silnika	1 A		8 A maks.	
Moc maksymalna silnika	250 W		80 W	
Cykl pracy	20/godz.		praca intensywna	
Siła ciągu	400 ÷ 3000 N			
Zabezpieczenie termiczne silnika	150°C			
Czas otwarcia (do 90°)	15 s	20 s	15 ÷ 30 s	
Temperatura pracy	-20°C min. +55°C maks.			

RYSUNEK

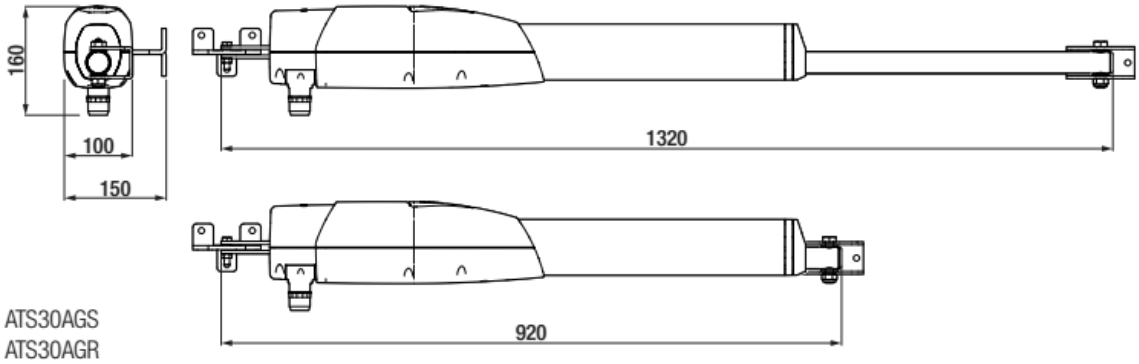

ATS30AGS
ATS30AGR

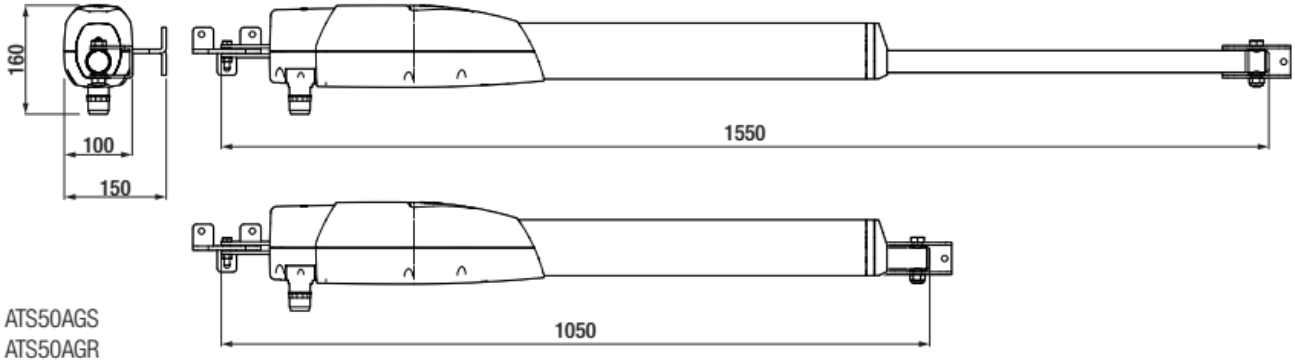

ATS50AGS
ATS50AGR

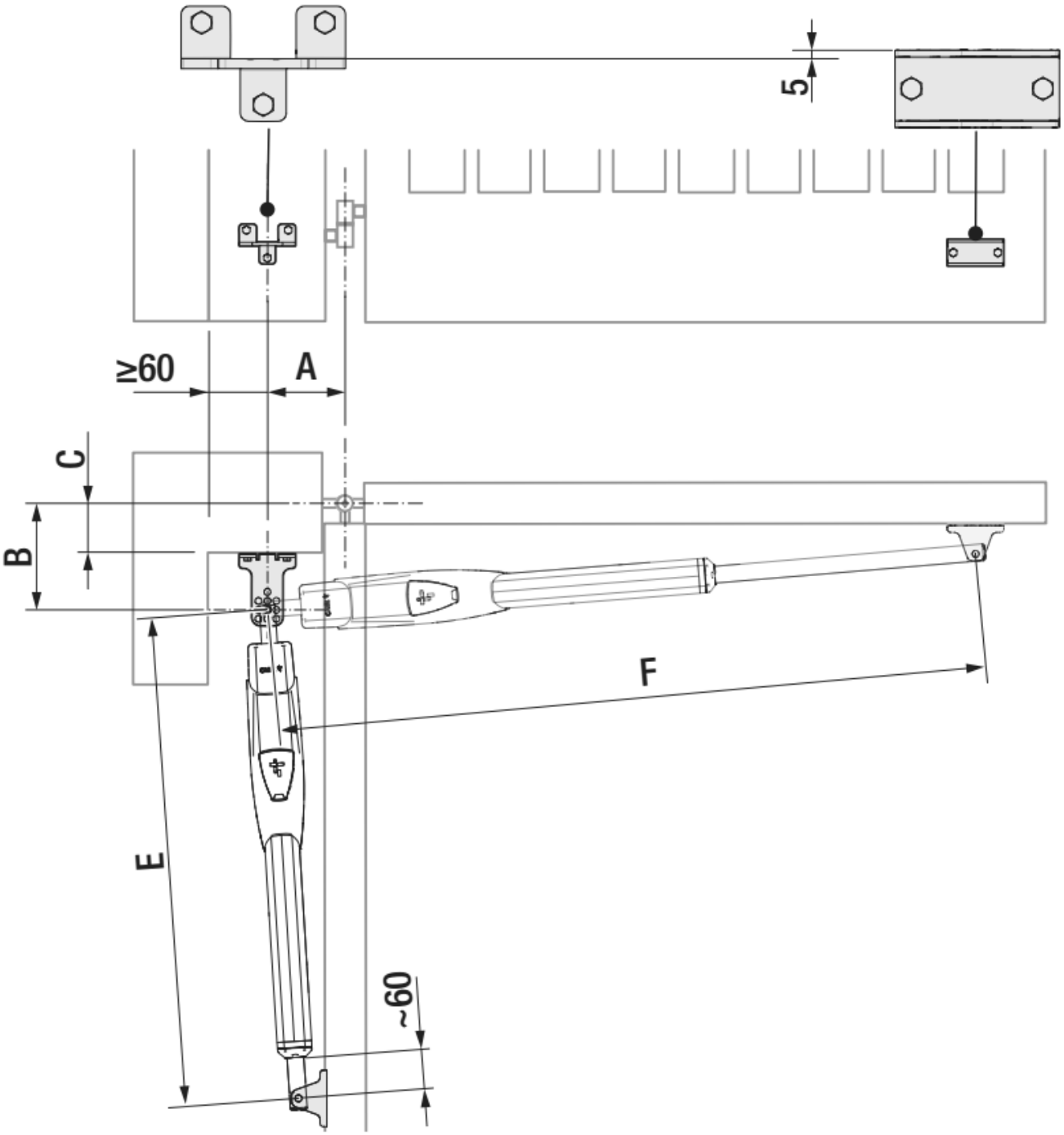
5
≥60
A
C
B
F
E
~60

KĄT OTWARCIA	A MM	B MM	C MAKS. MM
ATS30AGS / ATS30DGS			
90°	130	120	50
90°	150	230	150
90°	120	270	200
120°	180	130	50
ATS50AGS / ATS50DGS			
90°	200	200	150
90°	200	270	200
120°	200	140	70

MONTAŻ

Istnieje możliwość montażu urządzania przez profesjonalnego instalatora produktów CAME

W przypadku chęci poznania szczegółów montażu prosimy o kontakt z naszym działem handlowym:

tel. (22) 788 10 44