Dane aktualne na dzień: 23-10-2026 09:59

Link do produktu: https://szlabanyparkingowe.com/rozdzielnia-elektryczna-w-studni-vmr-vm02-4040-podziemna-stacja-zasilania-c250-d400-p-8205.html

Rozdzielnia elektryczna w studni VMR VM02 4040 podziemna stacja zasilania C250 / D400

DOSTĘPNOŚĆ	**NA ZAMÓWIENIE**
CZAS WYSYŁKI	**Zapytaj o termin wysyłki, tel.(22) 788 10 44**
NUMER KATALOGOWY	**(8205)**
KOD PRODUCENTA	**VM02 4040**
Producent	**VMR**
TYP ROZDZIELNI	**CHOWANA**
KORPUS STUDNI	**BETON**
ZWIEŃCZENIE STUDNI	**DO WYPEŁNIENIA, STAL NIERDZEWNA**
POKRYWA W KLASIE	**C-250, D-400**
NOŚNOŚĆ	**25 ton, 40 ton**
ZEWNĘTRZNE WYMIARY W x L x H	**490x490x370**
WYMIAR OBUDOWY ROZDZIELNICY W x L x H	**WEDŁUG PROJEKTU**

OPIS PRODUKTU

VMR VM02 4040 – kompaktowa rozdzielnia podziemna dla nowoczesnych przestrzeni

VMR VM02 4040 to innowacyjna studnia elektryczna, która pozwala zachować estetykę otoczenia bez rezygnacji z wygodnego dostępu do energii. Dzięki kompaktowej konstrukcji urządzenie doskonale sprawdza się w galeriach handlowych, przestrzeniach eventowych, nowoczesnych osiedlach oraz strefach miejskich, gdzie liczy się zarówno funkcjonalność, jak i minimalistyczny wygląd. Wykonana ze stali nierdzewnej AISI304 rozdzielnia gwarantuje wysoką odporność na korozję, wilgoć i intensywną eksploatację.

Bezpieczeństwo i wygoda użytkowania każdego dnia

Model VM02 4040 został wyposażony w praktyczne wyjście kablowe umożliwiające pracę nawet przy zamkniętej pokrywie. Półautomatyczny system otwierania z siłownikami gazowymi zapewnia szybki i wygodny dostęp do instalacji, a solidny zamek bagnetowy skutecznie zabezpiecza urządzenie przed nieautoryzowanym dostępem. Szczelność IP66 oraz odporność na temperatury od -20°C do +85°C sprawiają, że rozdzielnia doskonale radzi sobie w wymagających warunkach atmosferycznych i przemysłowych.

Trwała konstrukcja i szerokie możliwości zastosowania

VMR VM02 4040 to rozwiązanie stworzone z myślą o wieloletniej niezawodności. Betonowa skrzynia montażowa RBK zwiększa stabilność całej konstrukcji, a bezhalogenowa izolacja podnosi poziom bezpieczeństwa użytkowania. Urządzenie wyróżnia się również wysoką odpornością na działanie kwasów, soli, olejów oraz innych czynników chemicznych. Dzięki nowoczesnemu wzornictwu i niewielkim wymiarom model VM02 4040 świetnie wpisuje się w projekty infrastruktury miejskiej i komercyjnej, gdzie ważna jest dyskretna, ale wydajna dystrybucja energii.

DANE TECHNICZNE

DANE TECHNICZNE PODZIEMNEJ ROZDZIELNI ELEKTRYCZNEJ VMR VM02 4040	
Parametr	**Wartość / Opis**
Model	**VM02 4040**
Typ urządzenia	Studnia elektryczna / blok zasilający
Linia produktowa	Urban Technology
Materiał obudowy	Stal nierdzewna AISI304
Pokrywa	Pokrywa ze stali nierdzewnej o wytrzymałości 400 kN z wykończeniem ryflowanym typu „almond” Pokrywa ze stali nierdzewnej* o wytrzymałości 250 kN do wypełnienia
Funkcja pracy przy zamknięciu	Tak – wyjście kablowe w pokrywie
System otwierania	Półautomatyczny (siłowniki gazowe + klucz)
Zamykanie	Zamek bagnetowy ze stali nierdzewnej
Skrzynia montażowa	Betonowa RBK
Wymiary skrzyni	490 × 490 × 370 mm (wys.)
Stopień ochrony	IP66 (IEC 60 529)

Izolacja	Podwójna, bezhalogenowa (CEI 70-1)
Odporność ogniowa	Do 650°C
Zakres temperatur pracy	od -20°C do +85°C
Odporność chemiczna	Wysoka (kwasy, zasady, oleje, sole)
Normy	CEI 23-48, IEC 60 670, IEC 64-8/7
Zastosowanie	Przestrzenie miejskie, galerie, eventy, obiekty komercyjne

WYMIARY

WYMIARY ZIEMNEJ ROZDZIELNI ELEKTRYCZNEJ VMR VM02 4040

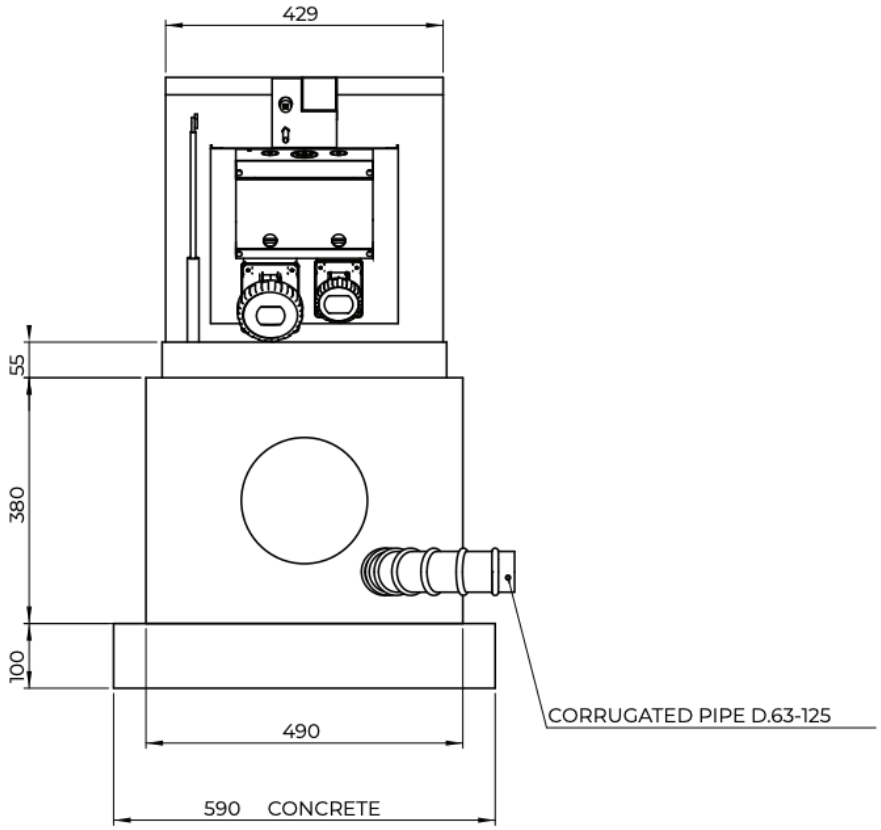
429
55
380
100
490
590 CONCRETE
CORRUGATED PIPE D.63-125

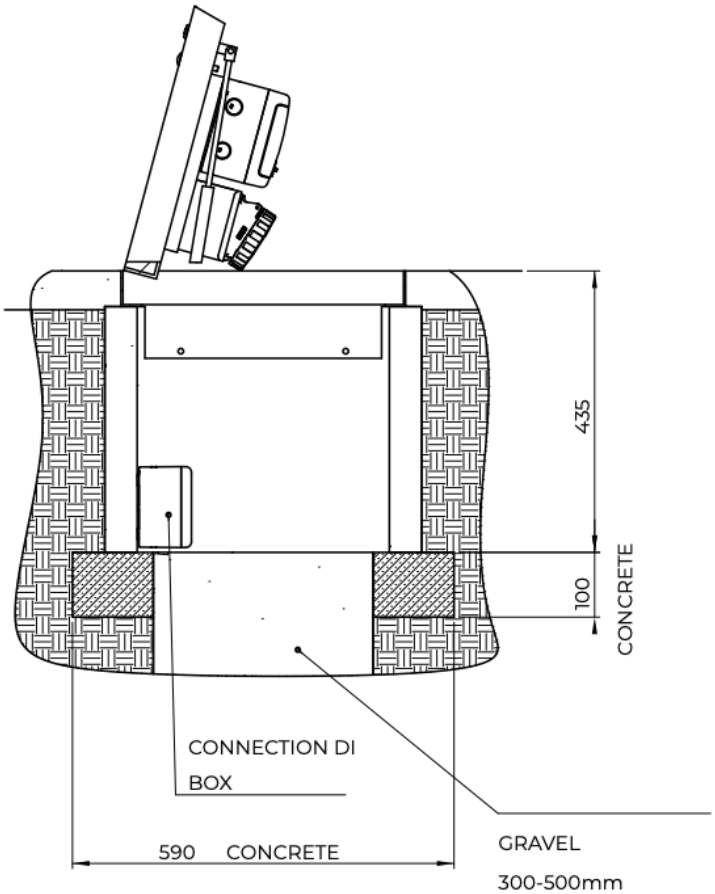
435
100
CONCRETE
CONNECTION DI
BOX
590 CONCRETE
GRAVEL
300-500mm

VMR

New VMR S.r.l. to włoski producent specjalizujący się w projektowaniu i produkcji nowoczesnych systemów dystrybucji energii oraz elementów infrastruktury miejskiej. Firma powstała w **2003 roku w Cantù we Włoszech** i od początku działalności koncentruje się na tworzeniu innowacyjnych rozwiązań technologicznych, które poprawiają funkcjonalność przestrzeni publicznych i prywatnych.

Dzięki ponad **20-letniemu doświadczeniu w branży**, dynamicznemu zespołowi oraz zastosowaniu wysokiej jakości materiałów, przedsiębiorstwo zdobyło pozycję rozpoznawalnego producenta na rynku europejskim. Produkty firmy powstają zgodnie z filozofią **„Made in Italy”**, łącząc nowoczesny design, trwałość oraz bezpieczeństwo użytkowania.

Firma kładzie duży nacisk na **ekologiczne rozwiązania oraz minimalny wpływ na środowisko**, dlatego wiele produktów wykonanych jest ze stali nierdzewnej i materiałów przyjaznych środowisku. Jednocześnie New VMR oferuje możliwość **indywidualnego dopasowania produktów do wymagań inwestora**, zarówno na etapie projektowania, jak i produkcji.

Rozwiązania firmy stosowane są w wielu miejscach:

- centrach miast i historycznych placach
- parkach i przestrzeniach publicznych
- marinach i portach
- campingach i parkingach dla kamperów
- centrach handlowych i hotelach
- obiektach sportowych
- lotniskach i dworcach kolejowych.

Oferta produktowa New VMR

Firma oferuje szeroką gamę produktów z zakresu **technologii miejskich i systemów dystrybucji usług**, które umożliwiają bezpieczne i wygodne korzystanie z energii, wody czy innych instalacji w przestrzeni publicznej.

1. Wieże energetyczne wysuwane (Retractable Power Towers)

Nowoczesne systemy wysuwane z podłoża, które umożliwiają dostęp do energii elektrycznej, wody, sprężonego powietrza, transmisji danych czy systemów nagłośnienia. Po zakończeniu użytkowania urządzenie może zostać schowane w ziemi, dzięki czemu nie zaburza estetyki przestrzeni miejskiej.

2. Kolumny i słupki dystrybucji energii

Stałe kolumny dystrybucyjne przeznaczone do dostarczania energii elektrycznej, wody lub innych mediów. Stosowane są m.in. w portach, marinach, campingach, parkingach dla kamperów, centrach handlowych czy przestrzeniach miejskich.

3. Systemy pop-up i jednostki instalowane w gruncie

Specjalistyczne jednostki instalowane w podłożu (floorboxy, flip-lid units, systemy pop-up), które umożliwiają dostęp do instalacji tylko wtedy, gdy są potrzebne. Rozwiązania te pomagają utrzymać porządek w przestrzeni oraz zwiększają

bezpieczeństwo użytkowników.

4. Słupki i blokady parkingowe

Firma produkuje również **słupki stałe i wysuwane (bollards)** oraz elementy zabezpieczające przestrzeń miejską przed nieuprawnionym wjazdem pojazdów. Produkty te stanowią jednocześnie element nowoczesnej małej architektury miejskiej.

5. Elementy małej architektury miejskiej

Oferta obejmuje także różnego rodzaju akcesoria i elementy urbanistyczne ze stali nierdzewnej, takie jak:

- słupki miejskie
- bariery
- stojaki i elementy infrastruktury publicznej
- systemy wspierające organizację przestrzeni miejskiej.

Filozofia i wartości firmy

Najważniejsze wartości firmy **New VMR S.r.l.** to:

- **innowacyjność technologiczna**
- **bezpieczeństwo i niezawodność produktów**
- **wysoka jakość wykonania**
- **nowoczesny design zgodny z architekturą miast**
- **ekologiczne materiały i niski wpływ na środowisko**.

Dzięki tym założeniom firma dostarcza rozwiązania, które pomagają tworzyć **funkcjonalne, bezpieczne i estetyczne przestrzenie publiczne**, a jednocześnie odpowiadają na rosnące potrzeby nowoczesnej infrastruktury miejskiej.

MONTAŻ

PPHU HERZ – sprzedaż, doradztwo i montaż

Firma **PPHU HERZ** oferuje nie tylko sprzedaż produktów marki **New VMR**, ale również kompleksowe wsparcie w realizacji inwestycji. Zapewniamy **fachowe doradztwo w doborze odpowiednich rozwiązań** oraz **profesjonalny montaż urządzeń**, gwarantując ich prawidłową i bezpieczną instalację. Dzięki temu nasi klienci otrzymują **kompleksową obsługę – od wyboru produktu po jego uruchomienie**.

Chcesz dowiedzieć się więcej o szczegółach montażu?
Skontaktuj się z naszym działem handlowym – z przyjemnością przygotujemy ofertę dopasowaną do Twoich potrzeb.

tel. (22) 788 10 44