Dane aktualne na dzień: 22-10-2026 17:05

Link do produktu: https://szlabanyparkingowe.com/rozdzielnia-elektryczna-tablica-vmr-simply-bi-gniazda-na-zewnatrz-p-8195.html

Rozdzielnia elektryczna, tablica VMR SIMPLY BI – gniazda na zewnątrz

DOSTĘPNOŚĆ	**NA ZAMÓWIENIE**
CZAS WYSYŁKI	**Zapytaj o termin wysyłki, tel.(22) 788 10 44**
NUMER KATALOGOWY	**(8195)**
KOD PRODUCENTA	**SIMPLY BI**
Producent	**VMR**
TYP ROZDZIELNI	**STAŁA**
ZEWNĘTRZNE WYMIARY W x L x H	**340x480x1200**

OPIS PRODUKTU

Jednostka zasilająca VMR SIMPLY BI z wbudowaną rozdzielnicą elektryczną

Słupek z rozdzielnicą umieszczoną w formie tablicy

VMR SIMPLY BI to nowoczesna jednostka zasilająca zaprojektowana z myślą o funkcjonalności, trwałości i estetyce. Kompaktowa forma oraz minimalistyczny wygląd sprawiają, że urządzenie doskonale odnajduje się zarówno w przestrzeniach publicznych, jak i komercyjnych. Model idealnie sprawdza się na parkingach, terenach rekreacyjnych, w marinach czy na kempingach, zapewniając wygodny dostęp do energii elektrycznej w każdych warunkach.

Praktyczne rozwiązanie do codziennego użytkowania

Wbudowana rozdzielnica elektryczna umożliwia bezpieczne zarządzanie instalacją oraz łatwy dostęp do zasilania. Konstrukcja urządzenia została przygotowana do intensywnej eksploatacji, dzięki czemu jednostka świetnie sprawdza się w miejscach o dużym natężeniu użytkowania. Ergonomiczna budowa ułatwia montaż oraz późniejszą obsługę techniczną, co przekłada się na wygodę użytkowania i oszczędność czasu.

Solidna konstrukcja i nowoczesny design

VMR SIMPLY BI została wykonana z materiałów odpornych na działanie czynników atmosferycznych oraz uszkodzenia

mechaniczne. Nowoczesna stylistyka i precyzyjne wykończenie podkreślają profesjonalny charakter urządzenia, dzięki czemu model doskonale wpisuje się w aktualne trendy architektoniczne. To połączenie trwałości, bezpieczeństwa i elegancji dla nowoczesnej infrastruktury zewnętrznej.

DANE TECHNICZNE

DANE TECHNICZNE SŁUPKA ROZDZIELNI ELEKTRYCZNEJ VMR SIMPLY	
Parametr	**Wartość**
Napięcie	**230V / 400V**
Częstotliwość	50–60 Hz
Materiał obudowy	Stal nierdzewna AISI304 (opcjonalnie AISI316L)
Klasa szczelności gniazd	IP44 (opcjonalnie IP67)
Klasa szczelności obudowy	IP66
Zakres temperatur pracy	od -20°C do +85°C
Odporność na ogień	do 650°C (test żarowy IEC 60695-2-1)
Izolacja	Podwójna, termoplastyczna, bezhalogenowa
Odporność chemiczna	Woda, sól, kwasy, zasady, oleje
Kolor standardowy	Szary mikowy (iron grey)
Opcje kolorystyczne	Dowolny RAL (mat / połysk)
Wersje	MONO (jednostronna), BI (dwustronna)
Normy	EN 60947-1, EN 61439, IEC 60529, CEI 23-48

WYMIARY

WYMIARY SŁUPKA DYSTRYBUCYJNEGO MEDIÓW VMR SIMPLY MONO – Z TABLICĄ AKCESORYJNĄ

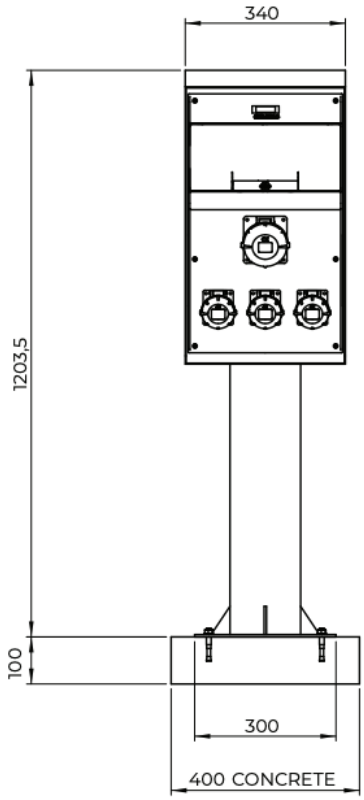
340
1203,5
100
300
400 CONCRETE

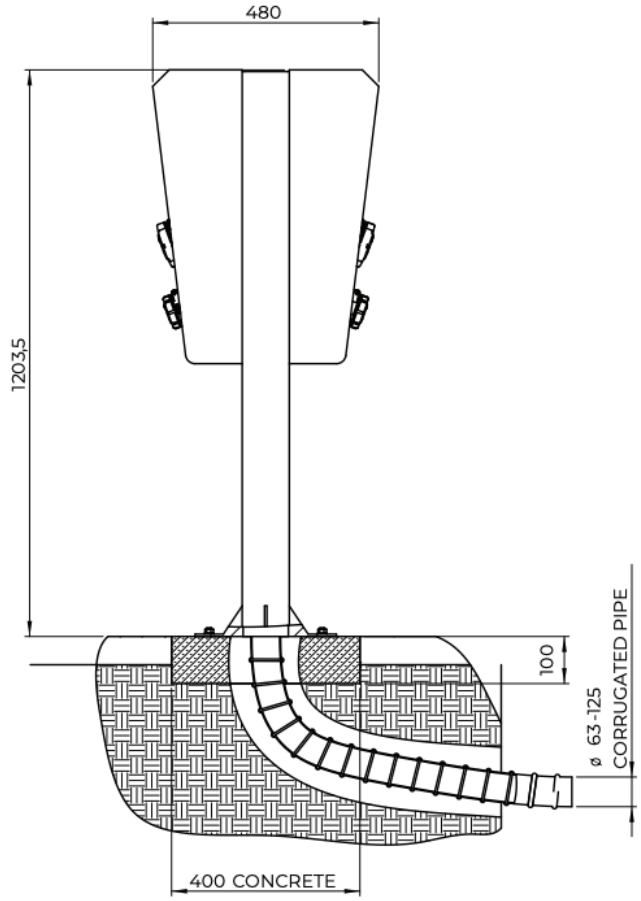
480
1203,5
100
ø 63-125
CORRUGATED PIPE
400 CONCRETE

VMR

New VMR S.r.l. to włoski producent specjalizujący się w projektowaniu i produkcji nowoczesnych systemów dystrybucji energii oraz elementów infrastruktury miejskiej. Firma powstała w **2003 roku w Cantù we Włoszech** i od początku działalności koncentruje się na tworzeniu innowacyjnych rozwiązań technologicznych, które poprawiają funkcjonalność przestrzeni publicznych i prywatnych.

Dzięki ponad **20-letniemu doświadczeniu w branży**, dynamicznemu zespołowi oraz zastosowaniu wysokiej jakości materiałów, przedsiębiorstwo zdobyło pozycję rozpoznawalnego producenta na rynku europejskim. Produkty firmy powstają zgodnie z filozofią **„Made in Italy”**, łącząc nowoczesny design, trwałość oraz bezpieczeństwo użytkowania.

Firma kładzie duży nacisk na **ekologiczne rozwiązania oraz minimalny wpływ na środowisko**, dlatego wiele produktów wykonanych jest ze stali nierdzewnej i materiałów przyjaznych środowisku. Jednocześnie New VMR oferuje możliwość **indywidualnego dopasowania produktów do wymagań inwestora**, zarówno na etapie projektowania, jak i produkcji.

Rozwiązania firmy stosowane są w wielu miejscach:

- centrach miast i historycznych placach
- parkach i przestrzeniach publicznych
- marinach i portach
- campingach i parkingach dla kamperów
- centrach handlowych i hotelach
- obiektach sportowych
- lotniskach i dworcach kolejowych.

Oferta produktowa New VMR

Firma oferuje szeroką gamę produktów z zakresu **technologii miejskich i systemów dystrybucji usług**, które umożliwiają bezpieczne i wygodne korzystanie z energii, wody czy innych instalacji w przestrzeni publicznej.

1. Wieże energetyczne wysuwane (Retractable Power Towers)

Nowoczesne systemy wysuwane z podłoża, które umożliwiają dostęp do energii elektrycznej, wody, sprężonego powietrza, transmisji danych czy systemów nagłośnienia. Po zakończeniu użytkowania urządzenie może zostać schowane w ziemi, dzięki czemu nie zaburza estetyki przestrzeni miejskiej.

2. Kolumny i słupki dystrybucji energii

Stałe kolumny dystrybucyjne przeznaczone do dostarczania energii elektrycznej, wody lub innych mediów. Stosowane są m.in. w portach, marinach, campingach, parkingach dla kamperów, centrach handlowych czy przestrzeniach miejskich.

3. Systemy pop-up i jednostki instalowane w gruncie

Specjalistyczne jednostki instalowane w podłożu (floorboxy, flip-lid units, systemy pop-up), które umożliwiają dostęp do instalacji tylko wtedy, gdy są potrzebne. Rozwiązania te pomagają utrzymać porządek w przestrzeni oraz zwiększają

bezpieczeństwo użytkowników.

4. Słupki i blokady parkingowe

Firma produkuje również **słupki stałe i wysuwane (bollards)** oraz elementy zabezpieczające przestrzeń miejską przed nieuprawnionym wjazdem pojazdów. Produkty te stanowią jednocześnie element nowoczesnej małej architektury miejskiej.

5. Elementy małej architektury miejskiej

Oferta obejmuje także różnego rodzaju akcesoria i elementy urbanistyczne ze stali nierdzewnej, takie jak:

- słupki miejskie
- bariery
- stojaki i elementy infrastruktury publicznej
- systemy wspierające organizację przestrzeni miejskiej.

Filozofia i wartości firmy

Najważniejsze wartości firmy **New VMR S.r.l.** to:

- **innowacyjność technologiczna**
- **bezpieczeństwo i niezawodność produktów**
- **wysoka jakość wykonania**
- **nowoczesny design zgodny z architekturą miast**
- **ekologiczne materiały i niski wpływ na środowisko**.

Dzięki tym założeniom firma dostarcza rozwiązania, które pomagają tworzyć **funkcjonalne, bezpieczne i estetyczne przestrzenie publiczne**, a jednocześnie odpowiadają na rosnące potrzeby nowoczesnej infrastruktury miejskiej.

MONTAŻ

PPHU HERZ – sprzedaż, doradztwo i montaż

Firma **PPHU HERZ** oferuje nie tylko sprzedaż produktów marki **New VMR**, ale również kompleksowe wsparcie w realizacji inwestycji. Zapewniamy **fachowe doradztwo w doborze odpowiednich rozwiązań** oraz **profesjonalny montaż urządzeń**, gwarantując ich prawidłową i bezpieczną instalację. Dzięki temu nasi klienci otrzymują **kompleksową obsługę – od wyboru produktu po jego uruchomienie**.

Chcesz dowiedzieć się więcej o szczegółach montażu?
Skontaktuj się z naszym działem handlowym – z przyjemnością przygotujemy ofertę dopasowaną do Twoich potrzeb.

tel. (22) 788 10 44