Dane aktualne na dzień: 22-10-2026 07:44

Link do produktu: https://szlabanyparkingowe.com/regulowana-podstawa-napedu-bramy-przesuwnej-pr03s-15-5-24-cm-ocynk-kolor-ral-9005-p-8156.html

Regulowana podstawa napędu bramy przesuwnej PR03S - 15,5 - 24 cm Ocynk + kolor RAL 9005

DOSTĘPNOŚĆ	**NA ZAMÓWIENIE**
CZAS WYSYŁKI	**24 godziny**
NUMER KATALOGOWY	**(8156)**
KOD PRODUCENTA	**PR03S Ocynk RAL 9005**

OPIS PRODUKTU

Uniwersalna podstawa montażowa pod napęd do bramy przesuwnej – regulowana 15,5–24 cm

Solidna i estetyczna podstawa montażowa przeznaczona do napędów bram przesuwnych. Dzięki regulacji wysokości w zakresie od 15,5 cm do 24 cm umożliwia precyzyjne dopasowanie napędu do listwy zębatej oraz wygodny montaż nawet na nierównym podłożu.

Idealne rozwiązanie dla instalatorów oraz użytkowników poszukujących trwałej, uniwersalnej i estetycznej podstawy pod automatykę bramową.

Wykonanie

Wykonana z wytrzymałej stali o grubości 4 mm, zabezpieczonej warstwą ocynku lub ocynkiem oraz malowaniem proszkowym w kolorze RAL7016 / RAL 9005 . Konstrukcja zapewnia wysoką odporność na korozję, wilgoć, mróz i inne czynniki atmosferyczne, gwarantując wieloletnią trwałość instalacji.

Technologia

Przemyślana budowa podstawy pozwala na estetyczne ukrycie okablowania, dzięki czemu całość prezentuje się profesjonalnie i nowocześnie. Precyzyjnie rozmieszczone otwory regulacyjne umożliwiają wygodne poziomowanie oraz szybki montaż wielu popularnych napędów dostępnych na rynku.

Najważniejsze zalety

- Regulacja wysokości od 15,5 cm do 24 cm
- Stabilna konstrukcja ze stali 4 mm
- Odporność na korozję i warunki atmosferyczne
- Możliwość ukrycia przewodów
- Łatwe poziomowanie na nierównym podłożu
- Uniwersalne zastosowanie do wielu napędów
- Estetyczne wykończenie w kolorze antracytowym RAL7016 lub czarnym RAL 9005

DANE TECHNICZNE

PARAMETRY TECHNICZNE PODSTAWY PR03S	
Parametr	**Wartość**
Typ produktu	**Podstawa montażowa pod napęd bramy przesuwnej**
Regulacja wysokości	15,5 cm – 24 cm
Wymiary płyty górnej	27,5 cm x 19 cm
Materiał	Stal
Grubość stali	4 mm
Kolor	RAL 9005 czarny
Zabezpieczenie antykorozyjne	Ocynk i malowanie proszkowe
Montaż	Kotwy stalowe lub chemiczne
Otwory montażowe	Pod szpilki M10
Możliwość ukrycia okablowania	Tak

KOMPATYBILNA

PODSTAWA PR03S KOMPATYBILNA Z NASTĘPUJĄCYMI NAPĘDAMI	
Producent	**Kompatybilne modele**

Somfy	Elixo, Freevia
FORCE	HiTron
Proxima	P1000
DEA	seria LIVI
Nice	Filo
BFT	Deimos, Icaro, Ares
Roger	M30, BM30
GISE	G1000H

WYMIARY

WYMIARY PODSTAWY MONTAŻOWEJ PR03S

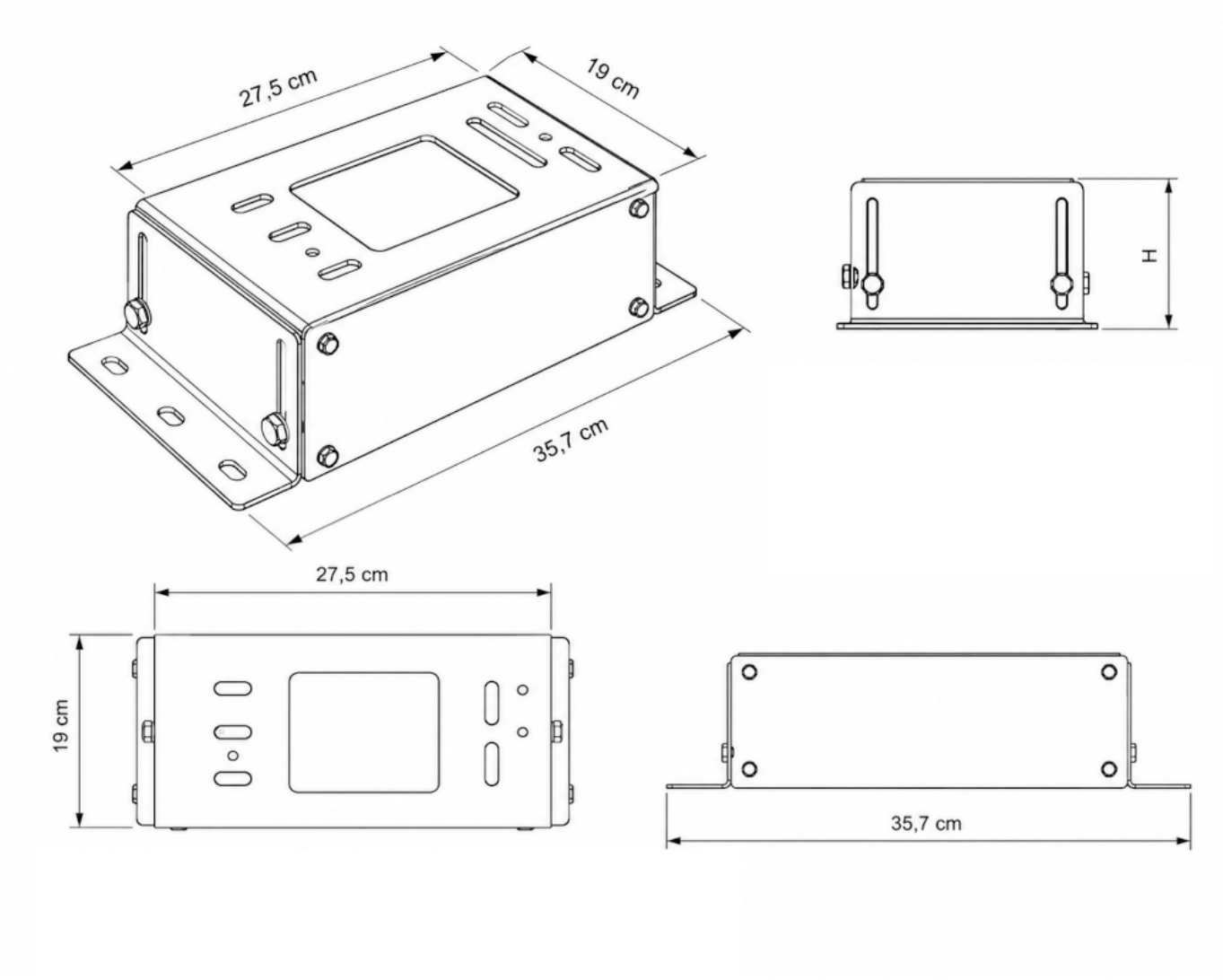

H = 15,5 - 24 cm