Dane aktualne na dzień: 22-10-2026 07:44

Link do produktu: https://szlabanyparkingowe.com/regulowana-podstawa-napedu-bramy-przesuwnej-pr03-15-5-24-cm-ocynk-kolor-ral-9005-p-8153.html

Regulowana podstawa napędu bramy przesuwnej PR03 - 15,5 - 24 cm Ocynk + kolor RAL 9005

DOSTĘPNOŚĆ	**NA ZAMÓWIENIE**
CZAS WYSYŁKI	**24 godziny**
NUMER KATALOGOWY	**(8153)**
KOD PRODUCENTA	**PR03 Ocynk + RAL 9005**

OPIS PRODUKTU

Uniwersalna podstawa montażowa pod napęd do bramy przesuwnej – regulowana 15,5 - 24 cm

Solidna i estetyczna podstawa montażowa przeznaczona do napędów bram przesuwnych. Dzięki regulacji wysokości w zakresie od 15,5 cm do 24 cm umożliwia precyzyjne dopasowanie napędu do listwy zębatej oraz wygodny montaż nawet na nierównym podłożu.

Idealne rozwiązanie dla instalatorów oraz użytkowników poszukujących trwałej, uniwersalnej i estetycznej podstawy pod automatykę bramową.

Wykonanie

Wykonana z wytrzymałej stali o grubości 4 mm, zabezpieczonej warstwą ocynku lub ocynkiem oraz malowaniem proszkowym w kolorze RAL7016 / RAL 9005 . Konstrukcja zapewnia wysoką odporność na korozję, wilgoć, mróz i inne czynniki atmosferyczne, gwarantując wieloletnią trwałość instalacji.

Technologia

Przemyślana budowa podstawy pozwala na estetyczne ukrycie okablowania, dzięki czemu całość prezentuje się profesjonalnie i nowocześnie. Precyzyjnie rozmieszczone otwory regulacyjne umożliwiają wygodne poziomowanie oraz szybki montaż wielu popularnych napędów dostępnych na rynku.

Najważniejsze zalety

- Regulacja wysokości od 15,5 cm do 24 cm
- Stabilna konstrukcja ze stali 4 mm
- Odporność na korozję i warunki atmosferyczne
- Możliwość ukrycia przewodów
- Łatwe poziomowanie na nierównym podłożu
- Uniwersalne zastosowanie do wielu napędów
- Estetyczne wykończenie w kolorze antracytowym RAL7016 lub czarnym RAL 9005

DANE TECHNICZNE

PARAMETRY TECHNICZNE PODSTAWY PR03	
Parametr	**Wartość**
Typ produktu	**Podstawa montażowa pod napęd bramy przesuwnej**
Regulacja wysokości	15,5 cm – 24 cm
Wymiary płyty górnej	35,5 cm x 19 cm
Materiał	Stal
Grubość stali	4 mm
Kolor	RAL9005 – czarny
Zabezpieczenie antykorozyjne	Ocynk i malowanie proszkowe
Montaż	Kotwy stalowe lub chemiczne
Otwory montażowe	Pod szpilki M10
Możliwość ukrycia okablowania	Tak

KOMPATYBILNA

PODSTAWA PR03 KOMPATYBILNA Z NASTĘPUJĄCYMI NAPĘDAMI	
Producent	**Kompatybilne modele**

Nice	Robus 400, Robus 600, Robus 600P, Robus 1000, Robus 250HS, Robus 500HS, Rox 600, Rox 1000, Road 400, Robo 600
FAAC	740, 741, Genius Blizzard, 844, Cyclo C720/C721
Beninca	BULL624SW, BULL8M, BULL8OM, BULL624.TURBO, BULL5M, BULL424SW
CAME	BX, BK, BKS, BXV
Roger	seria H30, seria R30, seria G30
KEY	seria SUN
Tousek	PULL T5, T8, T10, T15
Elektrobim	KSE 180, KSE 380, KSE 800, KSE 1200
HATO	Slide 10, Slide 15
FORCE	760, 1200, 2000, TYTAN
SAFE	Cała seria
GATO	Cała seria
King Gates	500, 600, 1000

WYMIARY

WYMIARY PODSTAWY MONTAŻOWEJ PR03

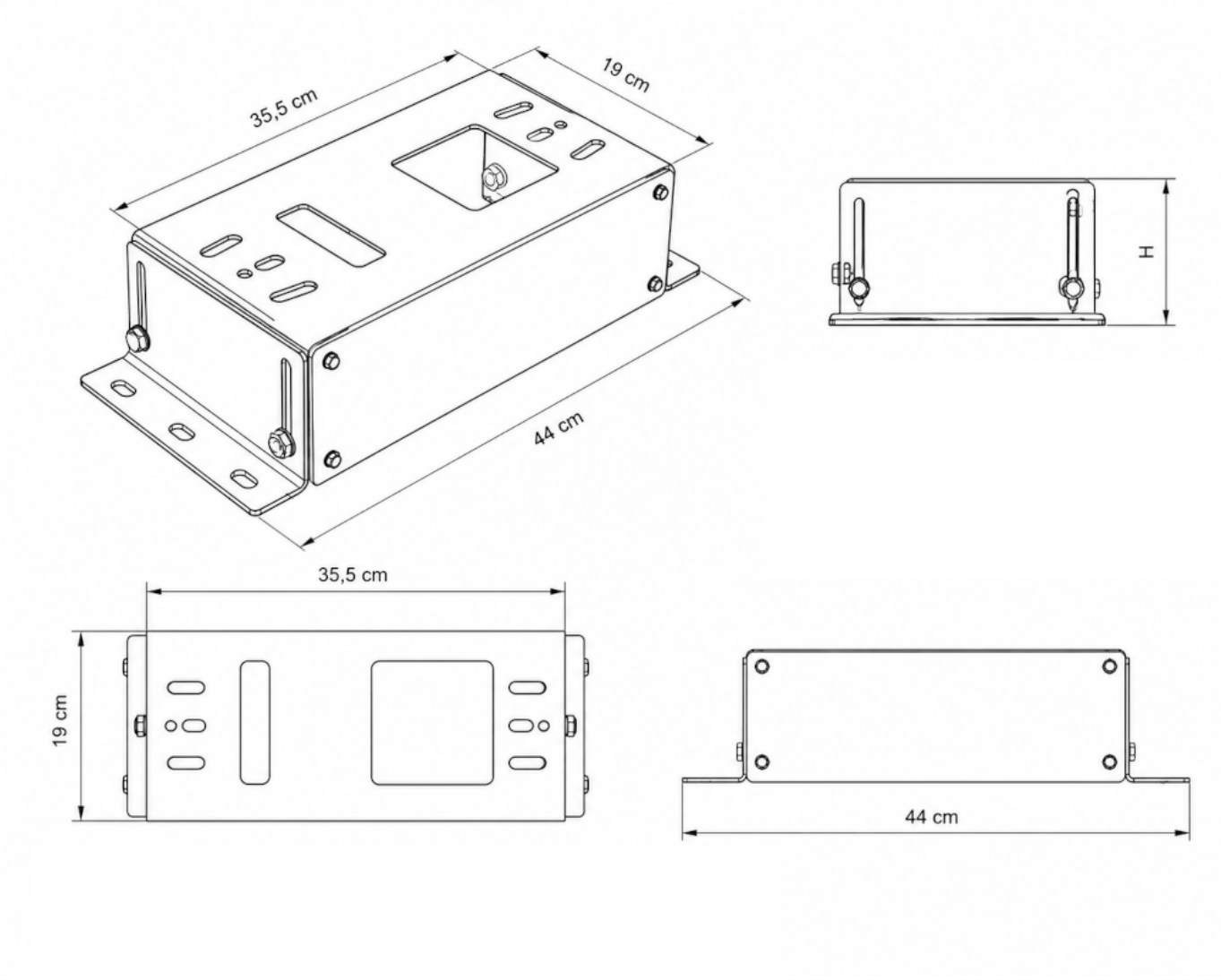

H = 15,5 - 24 cm