Dane aktualne na dzień: 22-10-2026 04:43

Link do produktu: https://szlabanyparkingowe.com/regulowana-podstawa-napedu-bramy-przesuwnej-pr03-15-5-24-cm-ocynk-p-8143.html

# Regulowana podstawa napędu bramy przesuwnej PR03 - 15,5 - 24 cm Ocynk

| | |
|---|---|
| DOSTĘPNOŚĆ | **NA ZAMÓWIENIE** |
| CZAS WYSYŁKI | **24 godziny** |
| NUMER KATALOGOWY | **(8143)** |
| KOD PRODUCENTA | **PR03 Ocynk** |

OPIS PRODUKTU

## Uniwersalna podstawa montażowa pod napęd do bramy przesuwnej – regulowana 15,5 - 24 cm

Solidna i estetyczna podstawa montażowa przeznaczona do napędów bram przesuwnych. Dzięki regulacji wysokości w zakresie od 15,5 cm do 24 cm umożliwia precyzyjne dopasowanie napędu do listwy zębatej oraz wygodny montaż nawet na nierównym podłożu.

Idealne rozwiązanie dla instalatorów oraz użytkowników poszukujących trwałej, uniwersalnej i estetycznej podstawy pod automatykę bramową.

### Wykonanie

Wykonana z wytrzymałej stali o grubości 4 mm, zabezpieczonej warstwą ocynku lub ocynkiem oraz malowaniem proszkowym w kolorze RAL7016 / RAL 9005 . Konstrukcja zapewnia wysoką odporność na korozję, wilgoć, mróz i inne czynniki atmosferyczne, gwarantując wieloletnią trwałość instalacji.

### Technologia

Przemyślana budowa podstawy pozwala na estetyczne ukrycie okablowania, dzięki czemu całość prezentuje się profesjonalnie i nowocześnie. Precyzyjnie rozmieszczone otwory regulacyjne umożliwiają wygodne poziomowanie oraz szybki montaż wielu popularnych napędów dostępnych na rynku.

## Najważniejsze zalety

- Regulacja wysokości od 15,5 cm do 24 cm
- Stabilna konstrukcja ze stali 4 mm
- Odporność na korozję i warunki atmosferyczne
- Możliwość ukrycia przewodów
- Łatwe poziomowanie na nierównym podłożu
- Uniwersalne zastosowanie do wielu napędów
- Estetyczne wykończenie w kolorze antracytowym RAL7016 lub czarnym RAL 9005

# DANE TECHNICZNE

| PARAMETRY TECHNICZNE PODSTAWY PR03 | |
|---|---|
| **Parametr** | **Wartość** |
| **Typ produktu** | **Podstawa montażowa pod napęd bramy przesuwnej** |
| **Regulacja wysokości** | 15,5 cm – 24 cm |
| **Wymiary płyty górnej** | 35,5 cm x 19 cm |
| **Materiał** | Stal |
| **Grubość stali** | 4 mm |
| **Kolor** | Ocynk |
| **Zabezpieczenie antykorozyjne** | Ocynk |
| **Montaż** | Kotwy stalowe lub chemiczne |
| **Otwory montażowe** | Pod szpilki M10 |
| **Możliwość ukrycia okablowania** | Tak |

# KOMPATYBILNA

| PODSTAWA PR03 KOMPATYBILNA Z NASTĘPUJĄCYMI NAPĘDAMI | |
|---|---|
| **Producent** | **Kompatybilne modele** |

| | |
|---|---|
| **Nice** | Robus 400, Robus 600, Robus 600P, Robus 1000, Robus 250HS, Robus 500HS, Rox 600, Rox 1000, Road 400, Robo 600 |
| **FAAC** | 740, 741, Genius Blizzard, 844, Cyclo C720/C721 |
| **Beninca** | BULL624SW, BULL8M, BULL8OM, BULL624.TURBO, BULL5M, BULL424SW |
| **CAME** | BX, BK, BKS, BXV |
| **Roger** | seria H30, seria R30, seria G30 |
| **KEY** | seria SUN |
| **Tousek** | PULL T5, T8, T10, T15 |
| **Elektrobim** | KSE 180, KSE 380, KSE 800, KSE 1200 |
| **HATO** | Slide 10, Slide 15 |
| **FORCE** | 760, 1200, 2000, TYTAN |
| **SAFE** | Cała seria |
| **GATO** | Cała seria |
| **King Gates** | 500, 600, 1000 |

## WYMIARY

### WYMIARY PODSTAWY MONTAŻOWEJ PR03

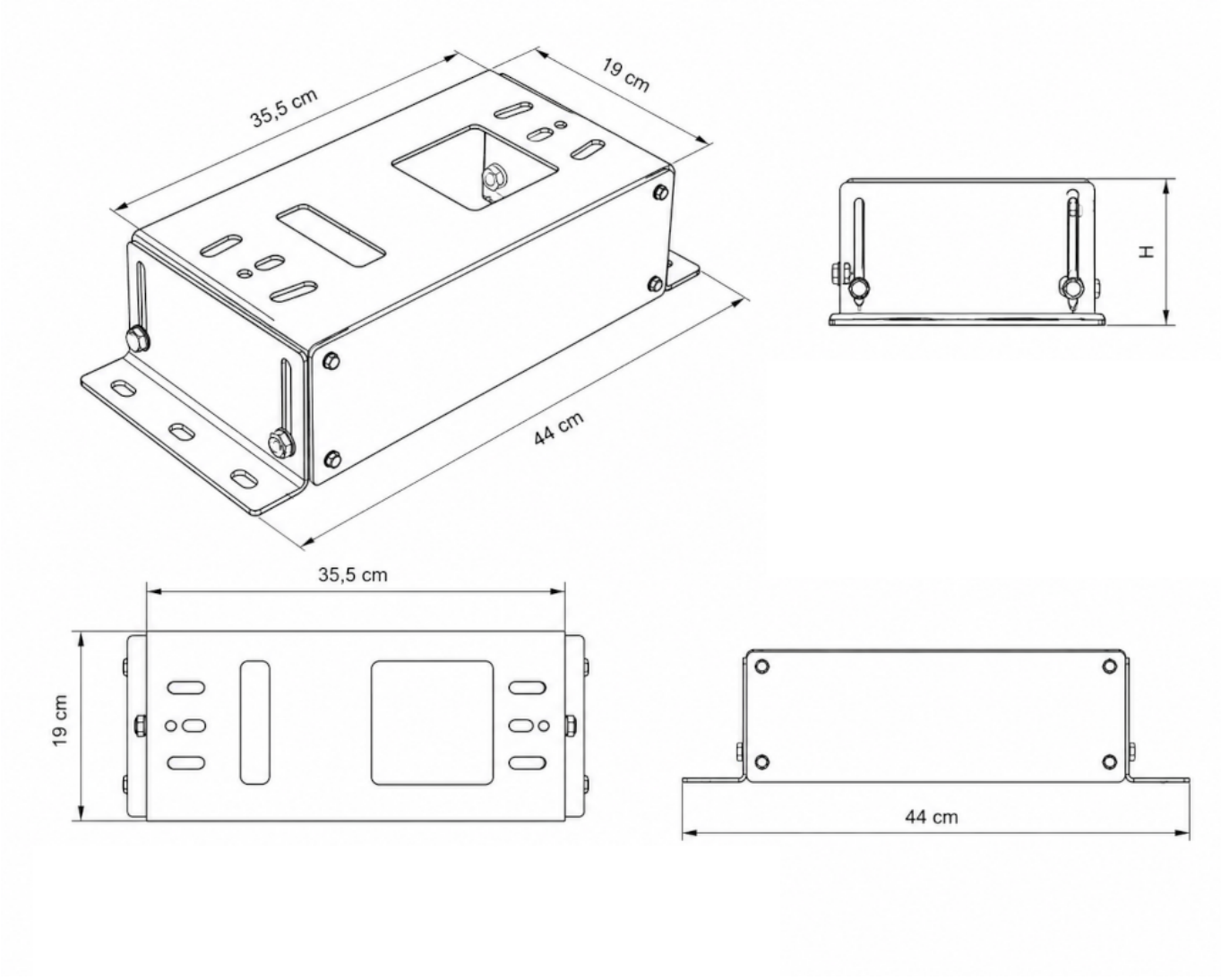


**H = 15,5 - 24 cm**