Dane aktualne na dzień: 22-10-2026 07:00

Link do produktu: https://szlabanyparkingowe.com/podlogowe-gniazda-elektryczne-vmr-vh-home-120x120-podziemna-stacja-zasilania-p-8215.html

Podłogowe gniazda elektryczne VMR VH HOME 120x120 podziemna stacja zasilania

DOSTĘPNOŚĆ	**NA ZAMÓWIENIE**
CZAS WYSYŁKI	**Zapytaj o termin wysyłki, tel.(22) 788 10 44**
NUMER KATALOGOWY	**(8215)**
KOD PRODUCENTA	**VH HOME 120x120**
Producent	**VMR**
TYP ROZDZIELNI	**CHOWANA**
KORPUS STUDNI	**STAL NIERDZEWNA**
ZWIEŃCZENIE STUDNI	**STAL NIERDZEWNA**
NOŚNOŚĆ	**12 ton**
ZEWNĘTRZNE WYMIARY W x L x H	**120x120x120**
WYMIAR OBUDOWY ROZDZIELNICY W x L x H	**WEDŁUG PROJEKTU**

OPIS PRODUKTU

Skrzynka elektryczna podłogowa VMR VH HOME 120x120 – nowoczesne i dyskretne zasilanie przestrzeni

Skrzynka elektryczna podłogowa VMR VH HOME 120x120 to eleganckie rozwiązanie stworzone z myślą o nowoczesnych wnętrzach, gdzie liczy się zarówno funkcjonalność, jak i estetyka. Dzięki kompaktowej konstrukcji oraz możliwości korzystania z gniazd nawet przy zamkniętej pokrywie, produkt doskonale sprawdza się w domach, biurach, showroomach czy przestrzeniach komercyjnych. Wykonana z wysokiej jakości stali nierdzewnej AISI304 gwarantuje trwałość, odporność na uszkodzenia oraz estetyczny wygląd przez długie lata.

Solidna konstrukcja i wygoda użytkowania

Model VMR VH HOME został zaprojektowany z myślą o intensywnym użytkowaniu oraz maksymalnym wykorzystaniu przestrzeni. Pokrywa z manualnym podnoszeniem pozwala na szybki dostęp do instalacji elektrycznej, a specjalne wyjście kablowe umożliwia wygodne korzystanie z podłączonych urządzeń bez konieczności pozostawiania otwartej pokrywy. Wymiary 120x120 mm sprawiają, że skrzynka idealnie komponuje się z nowoczesnymi podłogami i nie zaburza aranżacji wnętrza.

Idealna do domu, biura i przestrzeni komercyjnych

Skrzynka podłogowa VMR VH HOME to doskonały wybór wszędzie tam, gdzie potrzebny jest szybki i estetyczny dostęp do zasilania. Produkt świetnie sprawdzi się w salonach, salach konferencyjnych, hotelach, restauracjach czy nowoczesnych biurach typu open space. Odporna konstrukcja oraz minimalistyczny design pozwalają zachować elegancję wnętrza przy jednoczesnym zwiększeniu komfortu użytkowania instalacji elektrycznej.

DANE TECHNICZNE

DANE TECHNICZNE PODZIEMNEJ ROZDZIELNI ELEKTRYCZNEJ VMR VH HOME	
Parametr	**Wartość / Opis**
Model	**VH HOME**
Typ urządzenia	Skrzynka elektryczna podłogowa
Materiał obudowy	Stal nierdzewna AISI304
Pokrywa	120 kN, stal nierdzewna, wykończenie satin lub do wypełnienia
System podnoszenia	Ręczny
Wymiary	120×120 mm lub 200×200 mm, wysokość 120 mm
Wylot kablowy	Tak, możliwość użytkowania przy zamkniętej pokrywie
Zastosowanie	Wnętrza mieszkalne, biura, przestrzenie publiczne
Wykończenie pokryw	Elektrotrawienie, elektropolishing, pasywacja stali nierdzewnej

WYMIARY

WYMIARY PODPOSADZKOWEJ STACJI Z GNIAZDAMI ELEKTRYCZNYMI VMR VH HOME 120X120

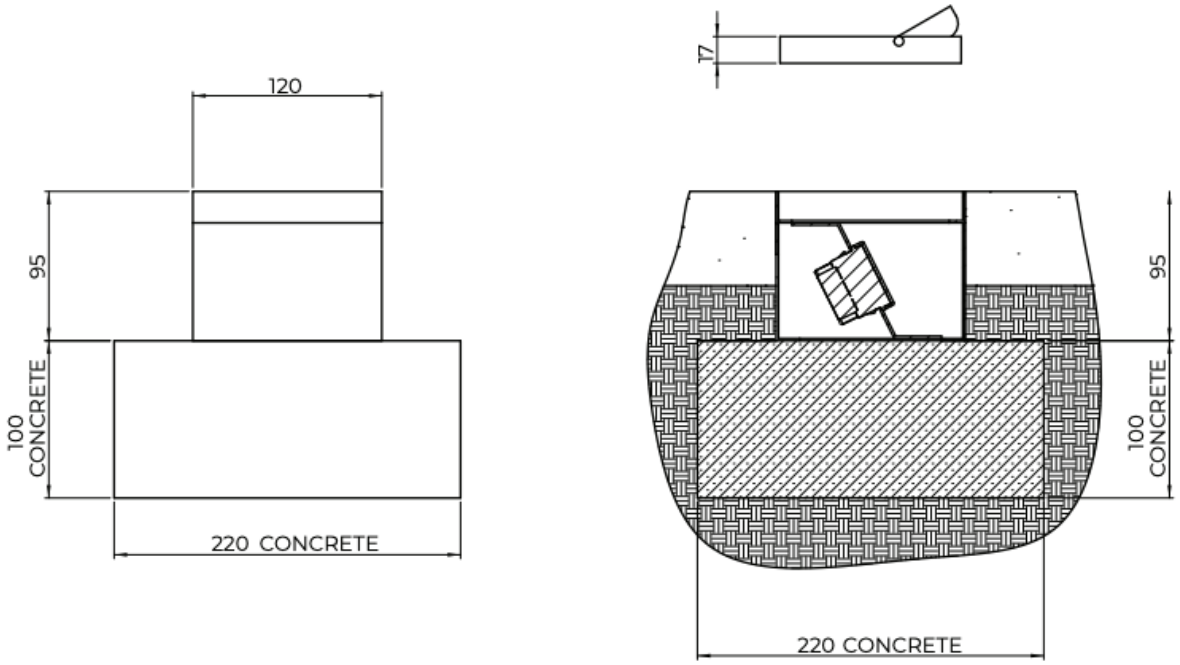

VMR

New VMR S.r.l. to włoski producent specjalizujący się w projektowaniu i produkcji nowoczesnych systemów dystrybucji energii oraz elementów infrastruktury miejskiej. Firma powstała w **2003 roku w Cantù we Włoszech** i od początku działalności koncentruje się na tworzeniu innowacyjnych rozwiązań technologicznych, które poprawiają funkcjonalność przestrzeni publicznych i prywatnych.

Dzięki ponad **20-letniemu doświadczeniu w branży**, dynamicznemu zespołowi oraz zastosowaniu wysokiej jakości materiałów, przedsiębiorstwo zdobyło pozycję rozpoznawalnego producenta na rynku europejskim. Produkty firmy powstają zgodnie z filozofią **„Made in Italy”**, łącząc nowoczesny design, trwałość oraz bezpieczeństwo użytkowania.

Firma kładzie duży nacisk na **ekologiczne rozwiązania oraz minimalny wpływ na środowisko**, dlatego wiele produktów wykonanych jest ze stali nierdzewnej i materiałów przyjaznych środowisku. Jednocześnie New VMR oferuje możliwość **indywidualnego dopasowania produktów do wymagań inwestora**, zarówno na etapie projektowania, jak i produkcji.

Rozwiązania firmy stosowane są w wielu miejscach:

- centrach miast i historycznych placach
- parkach i przestrzeniach publicznych

- marinach i portach
- campingach i parkingach dla kamperów
- centrach handlowych i hotelach
- obiektach sportowych
- lotniskach i dworcach kolejowych.

Oferta produktowa New VMR

Firma oferuje szeroką gamę produktów z zakresu **technologii miejskich i systemów dystrybucji usług**, które umożliwiają bezpieczne i wygodne korzystanie z energii, wody czy innych instalacji w przestrzeni publicznej.

1. Wieże energetyczne wysuwane (Retractable Power Towers)

Nowoczesne systemy wysuwane z podłoża, które umożliwiają dostęp do energii elektrycznej, wody, sprężonego powietrza, transmisji danych czy systemów nagłośnienia. Po zakończeniu użytkowania urządzenie może zostać schowane w ziemi, dzięki czemu nie zaburza estetyki przestrzeni miejskiej.

2. Kolumny i słupki dystrybucji energii

Stałe kolumny dystrybucyjne przeznaczone do dostarczania energii elektrycznej, wody lub innych mediów. Stosowane są m.in. w portach, marinach, campingach, parkingach dla kamperów, centrach handlowych czy przestrzeniach miejskich.

3. Systemy pop-up i jednostki instalowane w gruncie

Specjalistyczne jednostki instalowane w podłożu (floorboxy, flip-lid units, systemy pop-up), które umożliwiają dostęp do instalacji tylko wtedy, gdy są potrzebne. Rozwiązania te pomagają utrzymać porządek w przestrzeni oraz zwiększają bezpieczeństwo użytkowników.

4. Słupki i blokady parkingowe

Firma produkuje również **słupki stałe i wysuwane (bollards)** oraz elementy zabezpieczające przestrzeń miejską przed nieuprawnionym wjazdem pojazdów. Produkty te stanowią jednocześnie element nowoczesnej małej architektury miejskiej.

5. Elementy małej architektury miejskiej

Oferta obejmuje także różnego rodzaju akcesoria i elementy urbanistyczne ze stali nierdzewnej, takie jak:

- słupki miejskie
- bariery
- stojaki i elementy infrastruktury publicznej
- systemy wspierające organizację przestrzeni miejskiej.

Filozofia i wartości firmy

Najważniejsze wartości firmy **New VMR S.r.l.** to:

- **innowacyjność technologiczna**
- **bezpieczeństwo i niezawodność produktów**
- **wysoka jakość wykonania**
- **nowoczesny design zgodny z architekturą miast**
- **ekologiczne materiały i niski wpływ na środowisko**.

Dzięki tym założeniom firma dostarcza rozwiązania, które pomagają tworzyć **funkcjonalne, bezpieczne i estetyczne**

przestrzenie publiczne, a jednocześnie odpowiadają na rosnące potrzeby nowoczesnej infrastruktury miejskiej.

MONTAŻ

PPHU HERZ – sprzedaż, doradztwo i montaż

Firma **PPHU HERZ** oferuje nie tylko sprzedaż produktów marki **New VMR**, ale również kompleksowe wsparcie w realizacji inwestycji. Zapewniamy **fachowe doradztwo w doborze odpowiednich rozwiązań** oraz **profesjonalny montaż urządzeń**, gwarantując ich prawidłową i bezpieczną instalację. Dzięki temu nasi klienci otrzymują **kompleksową obsługę – od wyboru produktu po jego uruchomienie**.

Chcesz dowiedzieć się więcej o szczegółach montażu?
Skontaktuj się z naszym działem handlowym – z przyjemnością przygotujemy ofertę dopasowaną do Twoich potrzeb.

tel. (22) 788 10 44