Dane aktualne na dzień: 22-10-2026 05:27

Link do produktu: https://szlabanyparkingowe.com/lawka-z-oparciem-estoril-kula-procity-stal-1800-mm-p-2248.html

ŁAWKA Z OPARCIEM ESTORIL KULA PROCITY STAL - 1800 mm

DOSTĘPNOŚĆ	**NA ZAMÓWIENIE**
CZAS WYSYŁKI	**Zapytaj o termin wysyłki, tel.(22) 788 10 44**
NUMER KATALOGOWY	**(2248) 209322**
KOD PRODUCENTA	**ŁAWKA ESTORIL KULA**
Producent	**PROCITY**

OPIS PRODUKTU

Ławka Estoril PROCITY – elegancja i wytrzymałość w jednym

Ławka **Estoril** to połączenie **nowoczesnego designu** z niezawodną trwałością, stworzone z myślą o przestrzeniach publicznych, firmowych kampusach i prywatnych ogrodach. To rozwiązanie, które nie tylko zachwyca wyglądem, ale przede wszystkim gwarantuje komfort użytkowania i długowieczność.

Dlaczego Estoril?

 Komfort i ergonomia – długość 1800 mm zapewnia wygodę dla kilku osób, a starannie zaprojektowane siedzisko i oparcie z perforowanej stali pozwalają odpocząć w komfortowych warunkach.
 Solidna konstrukcja – mocny stelaż z rury stalowej ø 76 mm oraz stalowe wykończenia ø 38 mm sprawiają, że ławka jest odporna na intensywne użytkowanie i obciążenia.
 Odporność na warunki atmosferyczne – malowanie na powierzchni cynku skutecznie chroni przed korozją i nadaje elegancki wygląd na lata.
 Stabilność i bezpieczeństwo – szybki montaż bezpośrednio do podłoża sprawia, że ławka pozostaje stabilna nawet w przestrzeniach o dużym natężeniu ruchu.
 Design na miarę miasta przyszłości – nowoczesna, subtelna forma sprawia, że Estoril pasuje zarówno do parków, skwerów, jak i reprezentacyjnych terenów firmowych.

Estoril – inwestycja, która się opłaca

Wybierając ławkę **Estoril**, inwestujesz w **funkcjonalność, estetykę i długowieczność**. To rozwiązanie, które wzbogaca przestrzeń, czyniąc ją bardziej przyjazną i elegancką – niezależnie od tego, czy to przestrzeń miejska, czy prywatny ogród.

Ławka Estoril PROCITY – trwała jak stal, elegancka jak nowoczesne miasto.

Produkt posiada dodatkowe opcje:

KOLOR: SZARY PROCITY , ODCIEŃ KORTEN , RAL 3004 , RAL 3020 , RAL 5010 , RAL 6005 , RAL 7044 , RAL 8017 , RAL 9005 , RAL 9010

Autoryzowany dystrybutor firmy CAME HERZ ul.Ługi 74, 05-400 Otwock

biuro@szlabanyparkingowe.com, tel. (22) 788 10 44, kom. 797 108 180

DANE TECHNICZNE

DANE TECHNICZNE ŁAWKA Z OPARCIEM STAL ESTORIL PROCITY	
Długość	1800 mm.
Stelaż	rura stalowa ø 76 mm.
Siedzisko i oparcie	perforowana blacha stalowa o grubości 2 mm, otoczona stalową rurą ø 38 mm.
Wykończenie	malowanie na powierzchni cynku według naszej palety kolorów.
Sposób montażu	bezpośrednio do podłoża.

WYMIARY

WYMIARY ŁAWKA Z OPARCIEM ESTORIL PROCITY - STAL

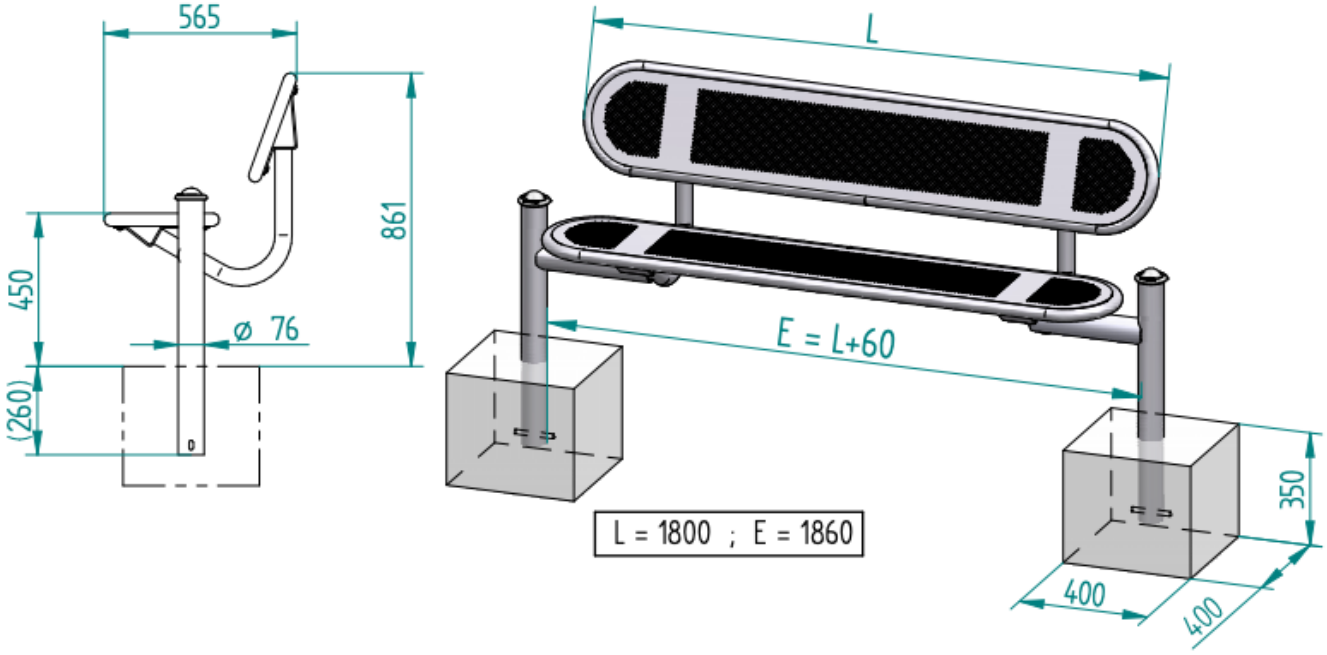

PROCITY

PRODUKCJA FRANCUSKA

Procity – francuski ekspert w małej architekturze miejskiej

Już od ponad **40 lat Procity** projektuje, rozwija i produkuje wysokiej jakości elementy małej architektury miejskiej, które służą miastom i inwestorom na całym świecie . Produkowane wyłącznie we Francji – w nowoczesnych zakładach zlokalizowanych m.in. w regionach Loir-et-Cher, Sarthe i Alzacja – łączą w sobie tradycyjną precyzję i innowacyjne technologie.

Kluczową wartością Procity jest oferta niezwykle szeroka i kompleksowa – od słupków, barierek, ławek, donic, koszy miejskich, przez wiaty przystankowe, aż po gabloty informacyjne i systemy zabezpieczeń. Produkty charakteryzują się prostym, ponadczasowym wzornictwem oraz możliwością kombinacji różnych materiałów, wykończeń i kolorów.

Dlaczego warto postawić na Procity?

1. Jakość i trwałość
Procity projektuje swoje produkty tak, aby były solidne i odporne na intensywne użytkowanie — dzięki temu rzadziej wymagają wymiany. Dbałość o standardy jakości idzie ręka w rękę z zaawansowaną kontrolą produkcji i sprawnym wsparciem posprzedażowym.

2. Odpowiedzialna produkcja
Zakład w Hoerdt pracuje zgodnie z międzynarodową normą ISO 14001, dbając o minimalny wpływ na środowisko. W ofercie dostępne są też elementy wykonane z dębu PEFC, czyli drewna pochodzącego z odpowiedzialnie zarządzanych lasów.

3. Globalny zasięg, lokalne wsparcie
Procity działa globalnie, ale przez sieć wykwalifikowanych dystrybutorów dostępna jest wszędzie lokalnie. To gwarancja szybkiej reakcji, dopasowanej obsługi i efektywnego wsparcia projektowego.

Procity – partner w tworzeniu lepszej przestrzeni miejskiej

Wybierając Procity, wybierasz **francuskie know-how**, **trwałość**, **estetykę** i **ekologiczne podejście**. Ich produkty to nie tylko wyposażenie – to element budujący przyjazne, funkcjonalne i trwałe otoczenie dla mieszkańców miast.

Chcesz dowiedzieć się, jak Procity może wzbogacić Twój projekt lub przestrzeń miejską? Skontaktuj się z nami – pomożemy dobrać najlepsze rozwiązania!

MONTAŻ

Profesjonalny montaż produktów PROCITY – kompleksowa obsługa od A do Z!

Zadbaj o estetykę, bezpieczeństwo i funkcjonalność przestrzeni miejskiej, wybierając nie tylko sprawdzone produkty PROCITY, ale również możliwość ich montażu przez doświadczonych instalatorów.

Oferujemy fachowy montaż m.in.:
• słupków parkingowych
• balustrad i barier ulicznych
• ławek miejskich
• koszy na śmieci
• przystanków autobusowych
• tablic informacyjnych
• stojaków rowerowych
• donic i wielu innych elementów małej architektury

Nasze rozwiązania doskonale sprawdzają się w organizacji przestrzeni miejskiej, zwiększając komfort pieszych i bezpieczeństwo mieszkańców.

Chcesz dowiedzieć się więcej o szczegółach montażu?
Skontaktuj się z naszym działem handlowym – z przyjemnością przygotujemy ofertę dopasowaną do Twoich potrzeb.

tel. (22) 788 10 44

Autoryzowany dystrybutor firmy CAME HERZ ul.Ługi 74, 05-400 Otwock

biuro@szlabanyparkingowe.com, tel. (22) 788 10 44, kom. 797 108 180