Dane aktualne na dzień: 22-10-2026 06:26

Link do produktu: https://szlabanyparkingowe.com/lawka-podporka-kub-procity-drewno-przystankowa-p-7706.html

ŁAWKA-PODPÓRKA KUB PROCITY DREWNO - przystankowa

DOSTĘPNOŚĆ	**NA ZAMÓWIENIE**
CZAS WYSYŁKI	**Zapytaj o termin wysyłki, tel.(22) 788 10 44**
NUMER KATALOGOWY	**(7706) 306720**
KOD PRODUCENTA	**ŁAWKA-PODPÓRKA KUB DREWNIANA**
Producent	**PROCITY**

OPIS PRODUKTU

Ławko-podpórka KUB – solidność i nowoczesny design w przestrzeni miejskiej

Procity z dumą prezentuje model **KUB** – ławko-podpórkę stworzoną z myślą o nowoczesnych przestrzeniach publicznych. To doskonałe rozwiązanie dla przystanków, placów czy deptaków, gdzie liczy się **trwałość, funkcjonalność i estetyka**.

Atuty modelu KUB:

- **Wytrzymała konstrukcja** – wykonana ze stali o grubości 8 mm, malowanej na powierzchni cynku według palety kolorów Procity, odporna na uszkodzenia mechaniczne i korozję.
- **Elastyczność wykończenia** – możliwość wyboru **siedziska stalowego** (blacha ocynkowana ogniowo i malowana) lub **drewnianego**, w zależności od charakteru otoczenia.
- **Nowoczesny wygląd** – minimalistyczna forma sprawia, że KUB harmonijnie wpisuje się w każdy krajobraz miejski.
- **Ergonomia i komfort** – długość 1200 mm i wysokość siedziska 775 mm zapewniają wygodę użytkowania zarówno w czasie krótkiego odpoczynku, jak i podczas oczekiwania na transport.
- **Łatwy montaż** – instalacja na płytach umożliwia szybkie i stabilne osadzenie ławki w przestrzeni, z możliwością późniejszego przeniesienia.

Ławko-podpórka KUB to połączenie wytrzymałości i prostoty, które sprawia, że jest idealnym wyborem dla nowoczesnych projektów urbanistycznych.

Produkt posiada dodatkowe opcje:

WYKOŃCZENIE DREWNA: JASNY DĄB , MAHOŃ
KOLOR: SZARY PROCITY , ODCIEŃ KORTEN , RAL 3004 , RAL 3020 , RAL 5010 , RAL 6005 , RAL 7044 , RAL 8017 , RAL 9005 , RAL 9010

DANE TECHNICZNE

Autoryzowany dystrybutor firmy CAME HERZ ul.Ługi 74, 05-400 Otwock

biuro@szlabanyparkingowe.com, tel. (22) 788 10 44, kom. 797 108 180

DANE TECHNICZNE ŁAWKA PODPÓRKA PRZYSTANKOWA KUB PROCITY	
Parametr	Opis
Konstrukcja	stal o grubości 8 mm, malowana na powierzchni cynku według palety kolorów Procity
Siedzisko	stalowe lub drewniane
Długość	1200 mm
Wysokość siedziska	775 mm
Wersja stalowa	siedzisko i oparcie z blachy ocynkowanej ogniowo, malowanej według palety kolorów Procity
Montaż	na płytach

WYMIARY

WYMIARY ŁAWKO-PODPÓRKI PRZYSTANKOWEJ PROCITY KUB

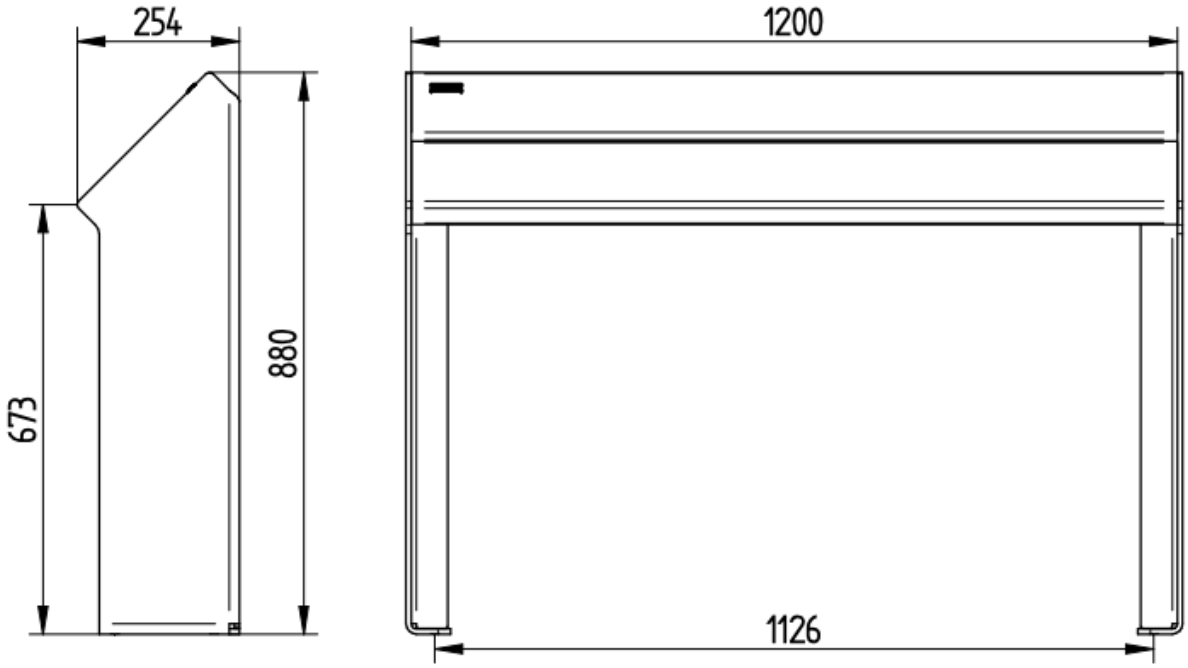

PROCITY

PRODUKCJA FRANCUSKA

Procity – francuski ekspert w małej architekturze miejskiej

Już od ponad **40 lat Procity** projektuje, rozwija i produkuje wysokiej jakości elementy małej architektury miejskiej, które służą miastom i inwestorom na całym świecie . Produkowane wyłącznie we Francji – w nowoczesnych zakładach zlokalizowanych m.in. w regionach Loir-et-Cher, Sarthe i Alzacja – łączą w sobie tradycyjną precyzję i innowacyjne technologie.

Kluczową wartością Procity jest oferta niezwykle szeroka i kompleksowa – od słupków, barierek, ławek, donic, koszy miejskich, przez wiaty przystankowe, aż po gabloty informacyjne i systemy zabezpieczeń. Produkty charakteryzują się prostym, ponadczasowym wzornictwem oraz możliwością kombinacji różnych materiałów, wykończeń i kolorów.

Dlaczego warto postawić na Procity?

1. Jakość i trwałość
Procity projektuje swoje produkty tak, aby były solidne i odporne na intensywne użytkowanie — dzięki temu rzadziej wymagają wymiany. Dbałość o standardy jakości idzie ręka w rękę z zaawansowaną kontrolą produkcji i sprawnym wsparciem posprzedażowym.

2. Odpowiedzialna produkcja
Zakład w Hoerdt pracuje zgodnie z międzynarodową normą ISO 14001, dbając o minimalny wpływ na środowisko. W ofercie dostępne są też elementy wykonane z dębu PEFC, czyli drewna pochodzącego z odpowiedzialnie zarządzanych lasów.

3. Globalny zasięg, lokalne wsparcie
Procity działa globalnie, ale przez sieć wykwalifikowanych dystrybutorów dostępna jest wszędzie lokalnie. To gwarancja szybkiej reakcji, dopasowanej obsługi i efektywnego wsparcia projektowego.

Procity – partner w tworzeniu lepszej przestrzeni miejskiej

Wybierając Procity, wybierasz **francuskie know-how**, **trwałość**, **estetykę** i **ekologiczne podejście**. Ich produkty to nie tylko wyposażenie – to element budujący przyjazne, funkcjonalne i trwałe otoczenie dla mieszkańców miast.

Chcesz dowiedzieć się, jak Procity może wzbogacić Twój projekt lub przestrzeń miejską? Skontaktuj się z nami – pomożemy dobrać najlepsze rozwiązania!

MONTAŻ

Profesjonalny montaż produktów PROCITY – kompleksowa obsługa od A do Z!

Zadbaj o estetykę, bezpieczeństwo i funkcjonalność przestrzeni miejskiej, wybierając nie tylko sprawdzone produkty PROCITY, ale również możliwość ich montażu przez doświadczonych instalatorów.

Oferujemy fachowy montaż m.in.:
- **słupków parkingowych**
- **balustrad i barier ulicznych**
- **ławek miejskich**
- **koszy na śmieci**
- **przystanków autobusowych**
- **tablic informacyjnych**
- **stojaków rowerowych**
- **donic i wielu innych elementów małej architektury**

Nasze rozwiązania doskonale sprawdzają się w organizacji przestrzeni miejskiej, zwiększając komfort pieszych i bezpieczeństwo mieszkańców.

Chcesz dowiedzieć się więcej o szczegółach montażu?
Skontaktuj się z naszym działem handlowym – z przyjemnością przygotujemy ofertę dopasowaną do Twoich potrzeb.

tel. (22) 788 10 44

Autoryzowany dystrybutor firmy CAME HERZ ul.Ługi 74, 05-400 Otwock

biuro@szlabanyparkingowe.com, tel. (22) 788 10 44, kom. 797 108 180