Dane aktualne na dzień: 22-10-2026 06:26

Link do produktu: https://szlabanyparkingowe.com/lawka-bez-oparcia-estoril-agora-procity-stal-1800-mm-p-2252.html

ŁAWKA BEZ OPARCIA ESTORIL AGORA PROCITY STAL - 1800 mm

DOSTĘPNOŚĆ	**NA ZAMÓWIENIE**
CZAS WYSYŁKI	**Zapytaj o termin wysyłki, tel.(22) 788 10 44**
NUMER KATALOGOWY	**(2252) 209341**
KOD PRODUCENTA	**ŁAWKA BEZ OPARCIA ESTORIL AGORA**
Producent	**PROCITY**

OPIS PRODUKTU

Ławka bez oparcia Estoril PROCITY – styl i trwałość w miejskim wydaniu

Ławka bez oparcia **Estoril** to propozycja dla tych, którzy cenią sobie **elegancję, wytrzymałość i wygodę w najprostszej formie**. Smukła konstrukcja z ozdobnymi gałkami i wzmocnionym, płaskim siedziskiem sprawia, że świetnie komponuje się zarówno w parkach, jak i na deptakach, skwerach czy terenach firmowych. To ławka, która zachęca do krótkiego odpoczynku, nie tracąc przy tym nic ze swojego miejskiego szyku.

Atuty, które robią różnicę:

 Wytrzymała stalowa konstrukcja – stelaż z rury ø 76 mm i perforowane siedzisko otoczone stalową rurą ø 38 mm zapewniają długowieczność i odporność na intensywne użytkowanie.
 Komfort i nowoczesność – perforowana stal o grubości 2 mm to wygoda siedzenia oraz design, który pasuje do współczesnej architektury.
 Odporność na czas i pogodę – malowanie na powierzchni cynku skutecznie chroni przed korozją i nadaje ławce eleganckie, trwałe wykończenie.
 Bezpieczeństwo i stabilność – szybki montaż do podłoża gwarantuje, że ławka pozostanie na swoim miejscu, nawet w przestrzeniach o dużym natężeniu ruchu.

Dlaczego warto wybrać Estoril?

Bo to **ławka, która łączy funkcjonalność z estetyką**. Jest uniwersalna – sprawdzi się w miejskim parku, na nadmorskiej promenadzie, ale też jako element wyposażenia firmowych terenów zielonych. Dzięki swojej formie nie tylko spełnia praktyczną rolę, ale także nadaje przestrzeni eleganckiego, nowoczesnego charakteru.

Ławka bez oparcia Estoril PROCITY – prosta forma, solidne wykonanie, ponadczasowy styl.

Produkt posiada dodatkowe opcje:

KOLOR: SZARY PROCITY , ODCIEŃ KORTEN , RAL 3004 , RAL 3020 , RAL 5010 , RAL 6005 , RAL 7044 , RAL 8017 , RAL 9005 , RAL 9010

Autoryzowany dystrybutor firmy CAME HERZ ul.Ługi 74, 05-400 Otwock

biuro@szlabanyparkingowe.com, tel. (22) 788 10 44, kom. 797 108 180

DANE TECHNICZNE

DANE TECHNICZNE ŁAWKA BEZ OPARCIA STAL ESTORIL PROCITY	
Długość	1800 mm.
Stelaż	rura stalowa ø 76 mm.
Siedzisko	perforowana blacha stalowa o grubości 2 mm, otoczona stalową rurą ø 38 mm.
Wykończenie	malowanie na powierzchni cynku według naszej palety kolorów.
Sposób montażu	bezpośrednio do podłoża.

WYMIARY

WYMIARY ŁAWKA BEZ OPARCIA ESTORIL PROCITY - STAL

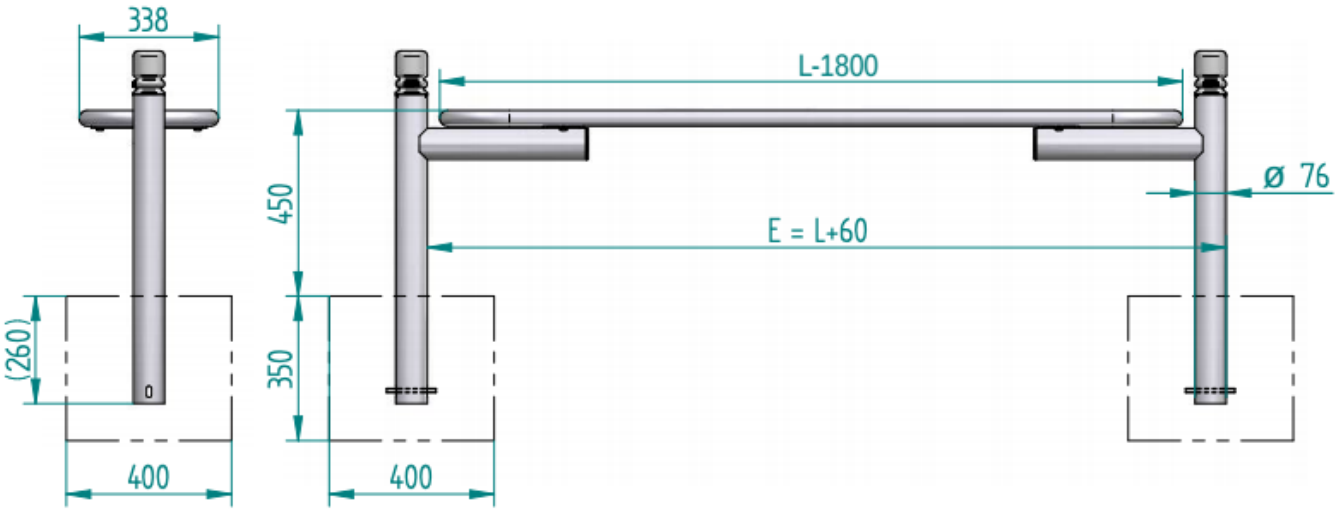

PROCITY

PRODUKCJA FRANCUSKA

Procity – francuski ekspert w małej architekturze miejskiej

Już od ponad **40 lat Procity** projektuje, rozwija i produkuje wysokiej jakości elementy małej architektury miejskiej, które służą miastom i inwestorom na całym świecie . Produkowane wyłącznie we Francji – w nowoczesnych zakładach zlokalizowanych m.in. w regionach Loir-et-Cher, Sarthe i Alzacja – łączą w sobie tradycyjną precyzję i innowacyjne technologie.

Kluczową wartością Procity jest oferta niezwykle szeroka i kompleksowa – od słupków, barierek, ławek, donic, koszy miejskich, przez wiaty przystankowe, aż po gabloty informacyjne i systemy zabezpieczeń. Produkty charakteryzują się prostym, ponadczasowym wzornictwem oraz możliwością kombinacji różnych materiałów, wykończeń i kolorów.

Dlaczego warto postawić na Procity?

1. Jakość i trwałość
Procity projektuje swoje produkty tak, aby były solidne i odporne na intensywne użytkowanie — dzięki temu rzadziej wymagają wymiany. Dbałość o standardy jakości idzie ręka w rękę z zaawansowaną kontrolą produkcji i sprawnym wsparciem posprzedażowym.

2. Odpowiedzialna produkcja
Zakład w Hoerdt pracuje zgodnie z międzynarodową normą ISO 14001, dbając o minimalny wpływ na środowisko. W ofercie dostępne są też elementy wykonane z dębu PEFC, czyli drewna pochodzącego z odpowiedzialnie zarządzanych lasów.

3. Globalny zasięg, lokalne wsparcie
Procity działa globalnie, ale przez sieć wykwalifikowanych dystrybutorów dostępna jest wszędzie lokalnie. To gwarancja szybkiej reakcji, dopasowanej obsługi i efektywnego wsparcia projektowego.

Procity – partner w tworzeniu lepszej przestrzeni miejskiej

Wybierając Procity, wybierasz **francuskie know-how**, **trwałość**, **estetykę** i **ekologiczne podejście**. Ich produkty to nie tylko wyposażenie – to element budujący przyjazne, funkcjonalne i trwałe otoczenie dla mieszkańców miast.

Chcesz dowiedzieć się, jak Procity może wzbogacić Twój projekt lub przestrzeń miejską? Skontaktuj się z nami – pomożemy dobrać najlepsze rozwiązania!

MONTAŻ

Profesjonalny montaż produktów PROCITY – kompleksowa obsługa od A do Z!

Zadbaj o estetykę, bezpieczeństwo i funkcjonalność przestrzeni miejskiej, wybierając nie tylko sprawdzone produkty PROCITY, ale również możliwość ich montażu przez doświadczonych instalatorów.

Oferujemy fachowy montaż m.in.:
• słupków parkingowych
• balustrad i barier ulicznych
• ławek miejskich
• koszy na śmieci
• przystanków autobusowych
• tablic informacyjnych
• stojaków rowerowych
• donic i wielu innych elementów małej architektury

Nasze rozwiązania doskonale sprawdzają się w organizacji przestrzeni miejskiej, zwiększając komfort pieszych i bezpieczeństwo mieszkańców.

Chcesz dowiedzieć się więcej o szczegółach montażu?
Skontaktuj się z naszym działem handlowym – z przyjemnością przygotujemy ofertę dopasowaną do Twoich potrzeb.

tel. (22) 788 10 44

Autoryzowany dystrybutor firmy CAME HERZ ul.Ługi 74, 05-400 Otwock

biuro@szlabanyparkingowe.com, tel. (22) 788 10 44, kom. 797 108 180