Autoryzowany dystrybutor firmy CAME HERZ ul.Ługi 74, 05-400 Otwock

biuro@szlabanyparkingowe.com, tel. (22) 788 10 44, kom. 797 108 180

Dane aktualne na dzień: 22-10-2026 04:41

Link do produktu: https://szlabanyparkingowe.com/kosz-na-smieci-kub-procity-stal-120-l-worki-p-7772.html

KOSZ NA ŚMIECI KUB PROCITY STAL - 120 l worki

DOSTĘPNOŚĆ	**NA ZAMÓWIENIE**
CZAS WYSYŁKI	**Zapytaj o termin wysyłki, tel.(22) 788 10 44**
NUMER KATALOGOWY	**(7772) 306485**
KOD PRODUCENTA	**KOSZ NA ŚMIECI KUB STAL**
Producent	**PROCITY**

OPIS PRODUKTU

Produkt posiada dodatkowe opcje:

DOSTĘPNE WERSJE: BEZ POKRYWY , Z POKRYWĄ
KOLOR: SZARY PROCITY , ODCIEŃ KORTEN , RAL 3004 , RAL 3020 , RAL 5010 , RAL 6005 , RAL 7044 , RAL 8017 , RAL 9005 , RAL 9010

DANE TECHNICZNE

DANE TECHNICZNE KOSZ NA ŚMIECI KUB PROCITY	
Parametr	Opis
Dwa wymiary	• Wersja bez pokrywy: dł. 450 x szer. 450 x wys. 750 mm. • Wersja z pokrywą: dł. 450 x szer. 450 x wys. 950 mm.
Pojemność	Worki 120 l bez wiadra (worki nie wchodzą w skład zestawu)
Konstrukcja	stal
Pokrywa	lita stal o grubości 5 mm.
Wykończenie	stal malowana na powierzchni cynku według naszej palety kolorów i drewno pokryte lazurą w kolorze jasnego dębu lub mahoniu.
Opcjonalnie	Płyta ze stali nierdzewnej do gaszenia papierosów (do przyklejenia)

Mocowanie	za pomocą kotew (nie wchodzą w skład zestawu)
Otwieranie	przednie drzwi zamykane kluczem trójkątnym.

WYMIARY

WYMIARY KOSZ NA ŚMIECI KUB PROCITY STAL

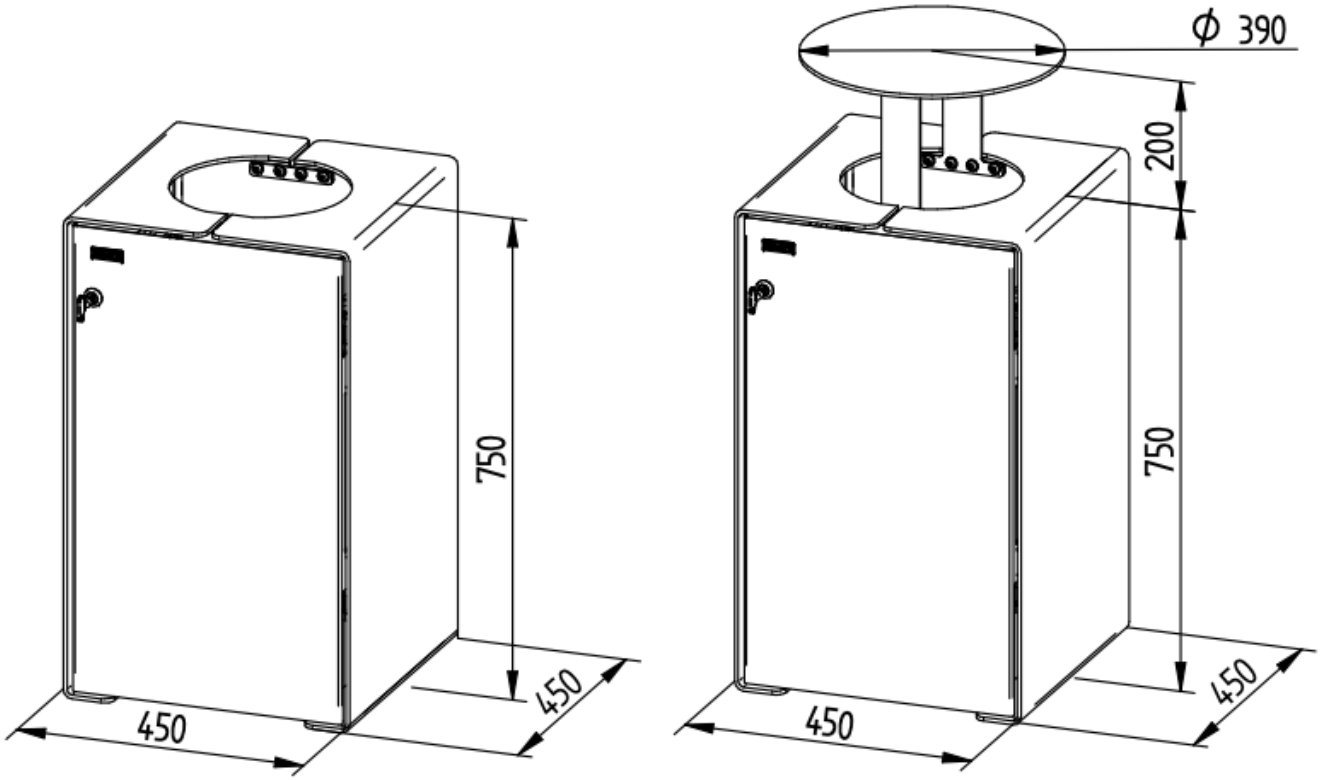

PROCITY

PRODUKCJA FRANCUSKA

Procity – francuski ekspert w małej architekturze miejskiej

Już od ponad **40 lat Procity** projektuje, rozwija i produkuje wysokiej jakości elementy małej architektury miejskiej, które służą miastom i inwestorom na całym świecie . Produkowane wyłącznie we Francji – w nowoczesnych zakładach zlokalizowanych m.in. w regionach Loir-et-Cher, Sarthe i Alzacja – łączą w sobie tradycyjną precyzję i innowacyjne technologie.

Kluczową wartością Procity jest oferta niezwykle szeroka i kompleksowa – od słupków, barierek, ławek, donic, koszy miejskich, przez wiaty przystankowe, aż po gabloty informacyjne i systemy zabezpieczeń. Produkty charakteryzują się prostym, ponadczasowym wzornictwem oraz możliwością kombinacji różnych materiałów, wykończeń i kolorów.

Dlaczego warto postawić na Procity?

1. Jakość i trwałość
Procity projektuje swoje produkty tak, aby były solidne i odporne na intensywne użytkowanie — dzięki temu rzadziej wymagają wymiany. Dbałość o standardy jakości idzie ręka w rękę z zaawansowaną kontrolą produkcji i sprawnym wsparciem posprzedażowym.

2. Odpowiedzialna produkcja
Zakład w Hoerdt pracuje zgodnie z międzynarodową normą ISO 14001, dbając o minimalny wpływ na środowisko. W ofercie dostępne są też elementy wykonane z dębu PEFC, czyli drewna pochodzącego z odpowiedzialnie zarządzanych lasów.

3. Globalny zasięg, lokalne wsparcie
Procity działa globalnie, ale przez sieć wykwalifikowanych dystrybutorów dostępna jest wszędzie lokalnie. To gwarancja szybkiej reakcji, dopasowanej obsługi i efektywnego wsparcia projektowego.

Procity – partner w tworzeniu lepszej przestrzeni miejskiej

Wybierając Procity, wybierasz **francuskie know-how**, **trwałość**, **estetykę** i **ekologiczne podejście**. Ich produkty to nie tylko wyposażenie – to element budujący przyjazne, funkcjonalne i trwałe otoczenie dla mieszkańców miast.

Chcesz dowiedzieć się, jak Procity może wzbogacić Twój projekt lub przestrzeń miejską? Skontaktuj się z nami – pomożemy dobrać najlepsze rozwiązania!

MONTAŻ

Profesjonalny montaż produktów PROCITY – kompleksowa obsługa od A do Z!

Zadbaj o estetykę, bezpieczeństwo i funkcjonalność przestrzeni miejskiej, wybierając nie tylko sprawdzone produkty PROCITY, ale również możliwość ich montażu przez doświadczonych instalatorów.

Oferujemy fachowy montaż m.in.:
- **słupków parkingowych**
- **balustrad i barier ulicznych**
- **ławek miejskich**
- **koszy na śmieci**
- **przystanków autobusowych**
- **tablic informacyjnych**
- **stojaków rowerowych**
- **donic i wielu innych elementów małej architektury**

Nasze rozwiązania doskonale sprawdzają się w organizacji przestrzeni miejskiej, zwiększając komfort pieszych i bezpieczeństwo mieszkańców.

Chcesz dowiedzieć się więcej o szczegółach montażu?
Skontaktuj się z naszym działem handlowym – z przyjemnością przygotujemy ofertę dopasowaną do Twoich potrzeb.

tel. (22) 788 10 44

Autoryzowany dystrybutor firmy CAME HERZ ul.Ługi 74, 05-400 Otwock

biuro@szlabanyparkingowe.com, tel. (22) 788 10 44, kom. 797 108 180