Autoryzowany dystrybutor firmy CAME HERZ ul.Ługi 74, 05-400 Otwock

biuro@szlabanyparkingowe.com, tel. (22) 788 10 44, kom. 797 108 180

Dane aktualne na dzień: 22-10-2026 06:14

Link do produktu: https://szlabanyparkingowe.com/kosz-na-smieci-ado-rue-stal-corten-p-5662.html

Kosz na śmieci ADO RUE - stal corten

DOSTĘPNOŚĆ	Zapytaj o dostępność !
CZAS WYSYŁKI	**Zapytaj o termin wysyłki, tel.(22) 788 10 44**
NUMER KATALOGOWY	**PRUEC01**
KOD PRODUCENTA	**PRUEC01**
Producent	**ADO**

OPIS PRODUKTU

Kosz na śmieci ADO RUE - stal corten

Kosz na śmieci Rue , zbudowany z bardzo wytrzymałej blachy stalowej corten, zbudowany na stopie w kształcie litery Y z zaokrągloną krawędzią i dolną płytą do podłogi do montażu we wnęce.

Dzięki takiemu projektowi chcieliśmy uzyskać kosz na śmieci zgodny z estetyką innych modnych w dzisiejszych czasach elementów dekoracyjnych ze stali corten, uzyskując z kolei solidny i estetyczny kosz na śmieci.

Wymiary:

- Średnica: ø 360 mm.
- Wysokość całkowita: 950 mm.
- Widoczna wysokość: 750 mm.
- Pojemność: 50 l.

Opcjonalnie :

- Wykonane z lakierowanego żelaza lub stali nierdzewnej.
- Wykończenie Bricat (lakier katalizowany na zewnątrz).

RYSUNEK TECHNICZNY

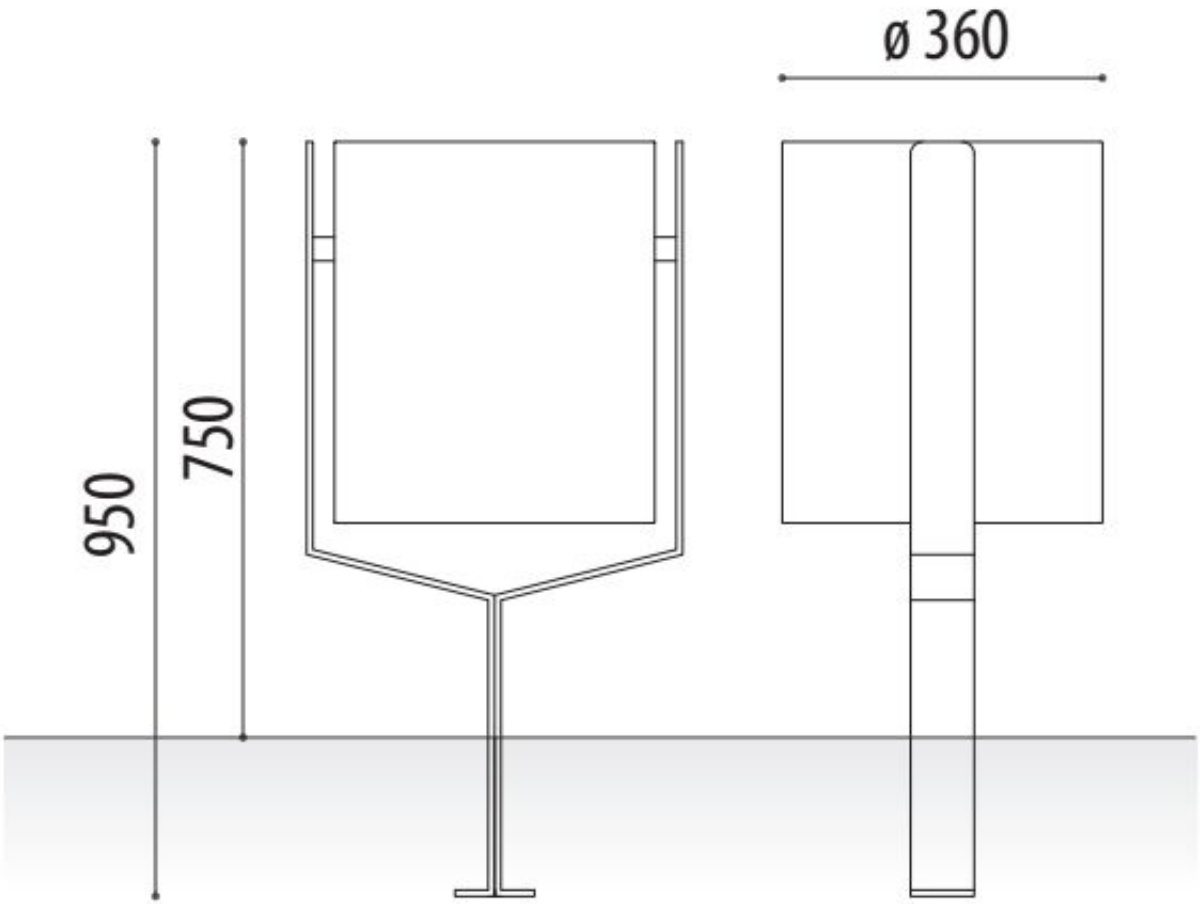

Firma Herz posiada wieloletnie doświadczenie projektowe umożliwiające dopasowanie najlepszego rozwiązania do zabezpieczenia każdego rodzaju obiektu.
Zapewniamy także montaż elementów bezpieczeństwa i urządzeń antyterrorystycznych wraz z serwisem.

Skontaktuj się z nami. Odpowiemy na wszelkie pytania.

Konsultacje:
Tel. +48 660 446 204
e-mail: biuro@herz.waw.pl

Projektowanie:
Tel. +48 733 335 207, 733 335 208
e-mail: biuro@herz.waw.pl