Dane aktualne na dzień: 22-10-2026 06:26

Link do produktu: https://szlabanyparkingowe.com/bramka-uchylna-sklepowa-cp101-02-mechaniczna-lewa-p-8012.html

Bramka uchylna sklepowa CP101 02 mechaniczna - LEWA

DOSTĘPNOŚĆ	**NA ZAMÓWIENIE**
CZAS WYSYŁKI	**Zapytaj o termin wysyłki, tel.(22) 788 10 44**
NUMER KATALOGOWY	**(8012)**
KOD PRODUCENTA	**CP101 02**
Producent	**HERZ SYSTEM**

OPIS PRODUKTU

Bramka uchylna mechaniczna CP101-02 – prosta kontrola ruchu

LEWA

Bramka uchylna mechaniczna CP101-02 to funkcjonalne i ekonomiczne rozwiązanie do organizacji ruchu klientów w sklepach, marketach oraz obiektach użyteczności publicznej. Dzięki solidnej konstrukcji oraz prostemu mechanizmowi działania zapewnia niezawodną kontrolę przejścia bez potrzeby stosowania zasilania czy skomplikowanej elektroniki.

Model ten wyróżnia się trwałym wykonaniem ze stali oraz estetycznym wyglądem, który dobrze komponuje się z nowoczesnymi przestrzeniami handlowymi. Mechaniczny system otwierania gwarantuje płynne działanie i minimalne koszty eksploatacji, co czyni go idealnym wyborem dla miejsc o dużym natężeniu ruchu. Dodatkowo możliwość montażu w różnych konfiguracjach pozwala dopasować bramkę do konkretnego układu wejścia.

DANE TECHNICZNE

DANE TECHNICZNE BRAMKI SKLEPOWEJ CP 101-02	
Parametr	**Wartość**
Typ	Bramka uchylna mechaniczna
Konstrukcja	Stal (niklowana / chromowana)
Kierunek przejścia	Jednokierunkowy (opcjonalnie konfiguracja)
Mechanizm	Manualny, sprężynowy powrót
Szerokość przejścia	ok. 600–900 mm
Montaż	Do podłoża (kotwy montażowe)
Zastosowanie	Sklepy, supermarkety, galerie handlowe

Cechy dodatkowe	Cicha praca, prosta instalacja, trwałość

WYMIARY

WYMIARY BRAMKI UCHYLNEJ CP101 02

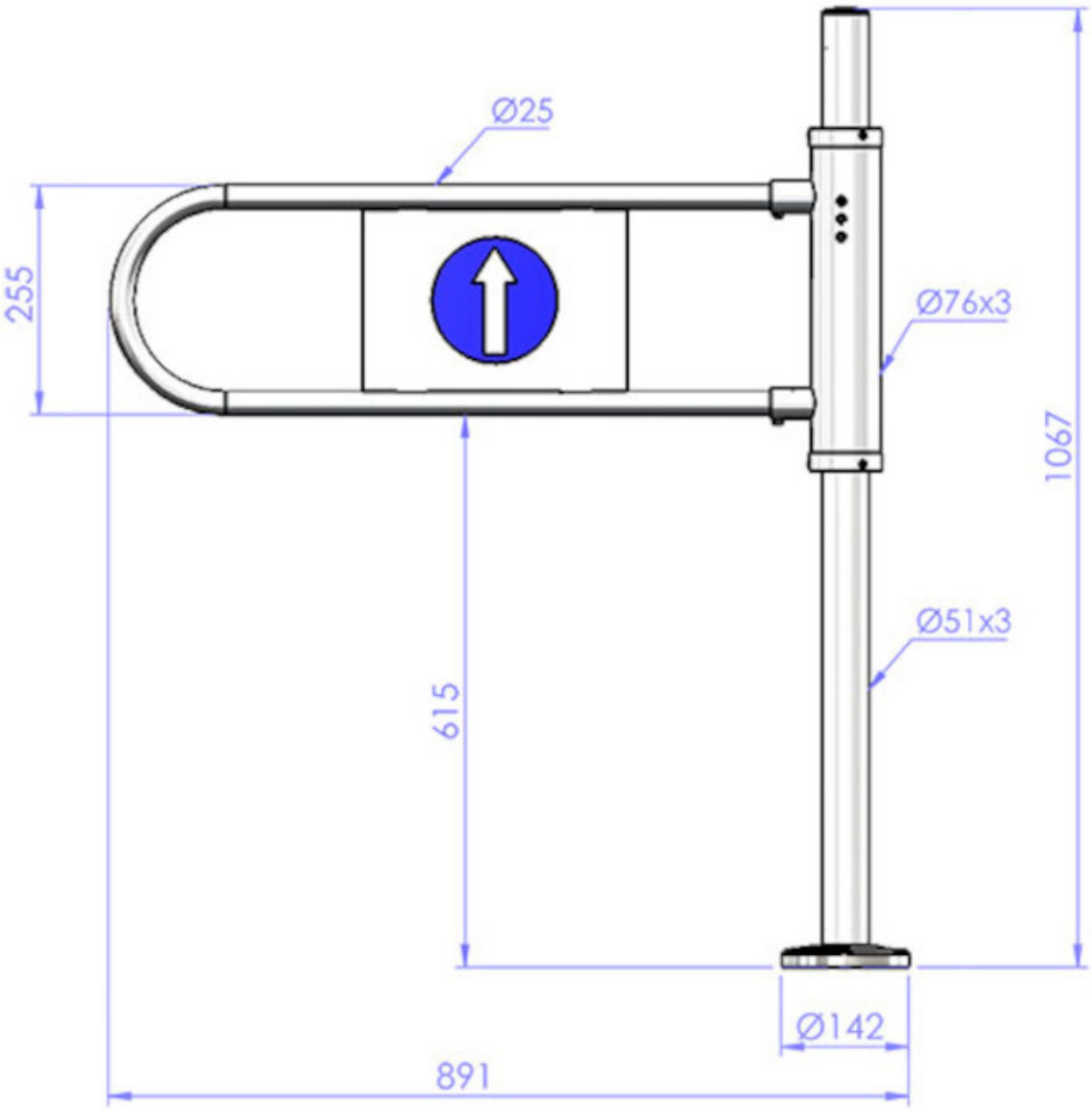

MONTAŻ

Firma PPHU HERZ OTWOCK to coś więcej niż sprzedaż — to kompleksowe wsparcie na każdym etapie realizacji inwestycji. Pomagamy dobrać odpowiednie rozwiązania już na etapie projektu, dzieląc się doświadczeniem i fachową wiedzą, aby efekt końcowy był w pełni dopasowany do potrzeb.

Oferujemy również profesjonalny montaż, gwarantując solidność, bezpieczeństwo i najwyższą jakość wykonania.

Specjalizujemy się w instalacji takich rozwiązań jak:

- **bramy,**
- **furtki kontroli dostępu (w tym stadionowe),**
- **słupki antyterrorystyczne oraz inne słupki stałe i ruchome,**
- **elementy małej architektury i wyposażenia przestrzeni miejskich,**
- **oraz wiele innych produktów dostępnych w naszej ofercie.**

Tworzymy funkcjonalne i nowoczesne przestrzenie — od projektu aż po finalną realizację.

Zachęcamy do kontakt z naszym działem handlowym:

tel. (22) 788 10 44